Beck

Installation Manual

Manual de instalación

Installationhandbuch

Manuel d'installation

Manuale di installazione

Εγχειρίδιο εγκατάστασης

Kurma klavuzu

Buku petunjuk instalasi

Manual de Instalação

#50655
8.4kg ±1kg

Hunter

©2019 Hunter Fan Co.

MB545 r092019

This manual will help you install, operate, and maintain your new fan. These instructions are designed to make installation and assembly as simple and efficient as possible.

⚠ WARNING! Important Instructions: Keep Instructions for future use — English

Be sure to read the entire manual before beginning installation and save any extra parts for future use. The mounting of the suspension system shall be performed by the manufacturer, its service agent, or suitably qualified persons. Lift fan weight 8.4 kg. The fixing means for attachment to the ceiling such as hooks or other devices shall be fixed with a sufficient strength to withstand four times the weight of the ceiling fan. If unusual oscillating movement is observed, immediately stop using the ceiling fan and contact the manufacturer, its service agent, or suitable qualified persons. The replacement of parts of the safety suspension system device shall be performed by the manufacturer, its service agent, or suitable qualified persons. Blades must be more than 2.3m from the floor. The installation site must have an all-pole switch with a separation gap of at least 3 mm. To avoid possible electric shock, before wiring the fan, disconnect power by turning off the circuit breakers to both the outlet box and its associated wall switch location. If you cannot lock the circuit breakers in the off position, securely fasten a prominent warning device, such as a tag, to the service panel. All wiring must be in accordance with national and local electrical codes. If you are unfamiliar with wiring, you should use a qualified electrician. To reduce the risk of personal injury, do not bend the blade attachment system when installing, balancing, or cleaning the fan. Never insert foreign objects between rotating blades. This appliance can be used by children aged from 8 years and above and persons with reduced physical, sensory or mental capabilities or lack of experience and knowledge if they have been given supervision or instruction concerning use of the appliance in a safe way and understand the hazards involved. Children shall not play with the appliance. Cleaning and user maintenance shall not be made by children without supervision. It is recommended that children be supervised to ensure that they are not using the appliance improperly. To reduce the risk of personal injury, attach the fan directly to the support structure of the building according to these instructions and use only the hardware supplied.

Este manual lo ayudará a instalar, operar y mantener su nuevo ventilador. Estas instrucciones están diseñadas para hacer la instalación y el ensamblaje tan simples y eficientes como sea posible.

⚠ ¡ADVERTENCIA! Instrucciones importantes: Guarde las instrucciones para su uso futuro — Español

Asegúrese de leer todo el manual antes de comenzar la instalación y guarde cualquier parte adicional para uso futuro. La instalación del sistema de suspensión debe realizarla el fabricante, su servicio técnico o personal técnico cualificado. Elevar el ventilador de 8,4 kg de peso. Los medios de elevación para la fijación al techo, como ganchos u otros dispositivos deben unirse con la suficiente resistencia para soportar cuatro veces el peso del ventilador de techo. Si se observan movimientos oscilatorios extraños, detenga inmediatamente la maniobra con el ventilador y contacte con el fabricante, su servicio técnico o con personal técnico cualificado. La sustitución de las piezas del sistema de suspensión de seguridad debe realizarla el fabricante, su servicio técnico o personal técnico cualificado. Los álabes deben estar a una distancia superior a 2,3 m del suelo. El lugar de la instalación debe contar con un interruptor que desconecte línea y neutro, con una separación de al menos 3 mm. Para evitar posibles choques eléctricos, antes de cablear el ventilador, desconecte la alimentación apagando los interruptores automáticos que alimentan a la caja de salida y al interruptor de pared asociado. Si no puede bloquear los interruptores automáticos en la posición de apagado, asegure firmemente una forma destacada de advertencia, como una etiqueta de seguridad, en el tablero de servicio. Todo cableado debe realizarse de acuerdo con los códigos eléctricos nacionales y locales. Si no está familiarizado con el cableado, debe emplear un electricista calificado.Para reducir el riesgo de lesiones personales, no doble el sistema de fijación de las paletas cuando instale, equilibre o limpie el ventilador. Jamás introduzca objetos extraños entre las paletas del ventilador en rotación. Este aparato puede ser utilizado por niños de 8 años en adelante y por personas con capacidades físicas, sensoriales o mentales reducidas, o sin experiencia ni conocimiento, si se les ha proporcionado supervisión o instrucciones respecto del uso seguro del aparato y si entiende los peligros que implica. Los niños no deben jugar con el aparato. El mantenimiento de limpieza y de uso no debe ser realizado sin supervisión. Se recomienda que los niños estén supervisados para asegurar que no estén utilizando el aparato inapropiadamente.Para reducir el riesgo de lesiones personales, conecte directamente el ventilador a las estructuras de soporte del edificio de acuerdo con estas instrucciones, y use sólo la tornillería suministrada.

Dieses Handbuch hilft Ihnen bei der Montage, Inbetriebnahme und Wartung Ihres neuen Ventilators. Diese Anweisungen wurden konzipiert, um Montage und Zusammenbau so einfach und effizient wie möglich zu gestalten.

⚠ WARNUNG! Wichtige Anweisungen: Anweisungen zur künftigen Verwendung aufbewahren — Deutsch

Lesen Sie unbedingt das gesamte Handbuch durch, bevor Sie mit der Montage beginnen und heben Sie alle übriggebliebenen Teile für spätere Verwendung auf. Die Montage des Aufhängesystems muss vom Hersteller, seinem Dienstleister oder ausreichend qualifizierten Personen durchgeführt werden. Gebläse mit dem Gewicht 8,4 kg anheben. Die Befestigungselemente für das Befestigen an der Decke wie Haken oder andere Vorrichtungen sind mit ausreichender Stärke zu befestigen, damit sie das vierfache Gewicht des Deckengebläses halten. Wenn eine ungewöhnliche Schwingungsbewegung beobachtet wird, dann muss das Deckengebläse sofort unterbrochen werden und der Hersteller, sein Dienstleister oder ausreichend qualifizierte Personen sind zu kontaktieren. Das Auswechseln von Teilen des Sicherheitsaufhängesystems muss vom Hersteller, seinem Dienstleister oder ausreichend qualifizierten Personen durchgeführt werden. Die Flügel müssen mindestens 2,3 m über dem Boden angeordnet sein. Der Montageort muss über einen allpoligen Schalter mit einer Trennfuge von mindestens 3 mm verfügen. Um einen möglichen elektrischen Schlag zu vermeiden, schließen Sie vor dem Anschließen des Ventilators die Stromzufuhr ab, indem Sie die Stromkreisunterbrecher sowohl zur Steckdose als auch zu ihrem dazugehörigen Wandschalter auf Off schalten. Wenn Sie die Stromkreisunterbrecher nicht in der Off-Position verriegeln können, befestigen Sie eine auffällige Warnvorrichtung, wie beispielsweise ein Schild, sicher an der Wartungskonsole. Die gesamte Verkabelung muss mit den nationalen und örtlichen Bestimmungen für elektrische Verkabelung übereinstimmen. Falls Sie mit Verkabelungsarbeiten nicht vertraut sind, sollten Sie einen qualifizierten Elektriker rufen. Um einen elektrischen Schlag zu vermeiden, trennen Sie vor der Installation des Lüfters die Stromversorgung, indem Sie die Leistungsschalter zur Steckdose und in Verbindung mit der Schalterposition ausschalten.Um das Risiko von Verletzungen zu verringern, darf das Flügelbefestigungssystem nicht gebogen werden, wenn Sie das Gebläse installieren, ausbalancieren oder reinigen. Dieses Gerät kann von Kindern ab 8 Jahren und von Personen mit eingeschränkten körperlichen, sensorischen oder geistigen Fähigkeiten oder mangelnder Erfahrung und Kenntnissen verwendet werden, wenn sie beaufsichtigt oder in Bezug auf die Verwendung des Geräts auf sichere Weise eingewiesen wurden und die damit verbundenen Gefahren verstehen. Kinder dürfen nicht mit dem Gerät spielen. Die Reinigung und Wartung dürfen nicht von Kindern ohne Aufsicht durchgeführt werden. Um das Verletzungsrisiko zu reduzieren, befestigen Sie das Gebläse direkt an die Gebäudestruktur entsprechend dieser Anweisungen und verwenden Sie ausschließlich die mitgelieferten Teile.

Ce manuel vous aidera à installer, faire fonctionner et entretenir votre nouveau ventilateur. Ces directives sont conçues pour rendre l'installation et l'assemblage aussi simple et efficace que possible.

⚠ MISE EN GARDE! Consignes importantes : Conserver le mode d'emploi pour une utilisation future — Francais

Assurez-vous de lire la totalité du manuel avant de commencer l'installation et garder toutes les pièces en sus pour une future utilisation. Le montage du système de suspension doit être réalisé par le fabricant, son technicien, ou les personnes qualifiées compétentes. Levez le poids du ventilateur 8,4 kg. Les attaches utilisées pour la fixation au plafond, comme les crochets ou autres, doivent être fixées de façon suffisamment solide pour résister à quatre fois le poids du ventilateur de plafond. Si vous observez un mouvement d'oscillation inhabituel, cessez immédiatement d'utiliser le ventilateur de plafond et contactez le fabricant, son technicien, ou les personnes qualifiées compétentes. Le remplacement des pièces du système de suspension de sécurité doit être effectué par le fabricant, son technicien, ou les personnes qualifiées compétentes. Les pales doivent être à plus de 2,3 m du sol. Le site d'installation doit posséder un interrupteur omnipolaire avec un intervalle de séparation d'au moins 3 mm. Pour éviter un choc électrique possible, avant d'installer votre ventilateur, déconnecter l'alimentation électrique en mettant hors tension les disjoncteurs de la prise et son interrupteur mural correspondant. Si vous ne pouvez pas verrouiller les disjoncteurs en position fermée, attacher un dispositif de mise en garde visible, comme une étiquette, au panneau électrique principal. Tous les câblages doivent être conformes aux codes électriques nationaux et locaux. Si vous n'êtes pas familier avec le câblage, vous devriez engager un électricien qualifié.Pour réduire le risque de blessures, ne pliez pas le système de fixation des pales en installant, équilibrant ou nettoyant le ventilateur. N'insérez jamais d'objets étrangers entre des pales en rotation.Cet appareil peut être utilisé par des enfants âgés de 8 ans et plus, ou par des personnes ayant des capacités physiques, sensorielles ou mentales réduites ou sans expérience ou connaissances particulières, à condition d'être sous surveillance et d'avoir reçu des instructions pour utiliser l'appareil de manière sécurisée en comprenant bien les risques impliqués. Les enfants ne doivent pas jouer avec l'appareil. Le nettoyage et l'entretien de l'appareil ne doivent pas être effectués par des enfants sans surveillance. Pour réduire le risque de blessures, fixez le ventilateur directement à la structure de support du bâtiment en suivant ces instructions, et n'utilisez que le matériel fourni.

Il presente manuale spiega come installare, mettere in funzione ed effettuare la manutenzione del suo nuovo ventilatore. Le presenti istruzioni sono studiate per rendere l'installazione e il montaggio più semplici ed efficaci possibile.

⚠ AVVERTENZA! Istruzioni importanti: Conservare le istruzioni per un utilizzo futuro — Italiano

La preghiamo di leggere con attenzione tutto il manuale prima di procedere all'installazione e di conservare tutte le parti extra per un eventuale utilizzo futuro. Il montaggio di parti del dispositivo del sistema di sospensione di sicurezza dovrà essere eseguita dal produttore, da un suo rappresentante autorizzato o da un tecnico specializzato. Peso del ventilatore sos peso: 8,4 kg. I mezzi di fissaggio per l'ancoraggio al soffitto, come ganci o altri dispositivi, devono essere fissati affinché abbiano una resistenza sufficiente a sopportare quattro volte il peso del ventilatore a soffitto. Se si osserva un movimento oscillatorio insolito, smettere immediatamente di usare il ventilatore a soffitto e contattare il produttore, un suo rappresentante autorizzato o un tecnico specializzato. La sostituzione di parti del dispositivo del sistema di sospensione di sicurezza dovrà essere eseguita dal produttore, da un suo rappresentante autorizzato o da un tecnico specializzato. Le pale devono essere ad almeno 2,3 m dal pavimento Il sito di installazione deve essere dotato di un interruttore su tutti i poli con uno spazio di separazione di almeno 3 mm. Per evitare possibili scosse elettriche, prima di effettuare i collegamenti elettrici per il ventilatore staccare la corrente che alimenta l'interruttore e la scatola di distribuzione dal quadro di controllo centrale. Qualora non sia possibile bloccare gli interruttori in posizione spento, esporre un avviso ben evidente, come per esempio un cartello, al quadro centrale. L'impianto elettrico deve rispettare le normative nazionali e locali. Qualora lei non abbia dimestichezza con i collegamenti elettrici, la invitiamo a servirsi di un elettricista qualificato.Per evitare possibili scosse elettrice, prima di installare il ventilatore, scollegare l'alimentazione elettrica disattivando gli interruttori di circuito nella scatola di connessione associata alla posizione dell'interruttore. Per ridurre il rischio di lesioni personali, non piegare il sistema di attacco della lama durante l'installazione, il bilanciamento o la pulizia del ventilatore. Questo apparecchio può essere utilizzato da bambini di almeno 8 anni e da persone con capacità fisiche, sensoriali o mentali ridotte, o con scarsa esperienza e conoscenza, qualora queste siano adeguatamente supervisionate o abbiano ricevuto istruzioni relative all'utilizzo sicuro dell'apparecchio e comprendano i rischi ad esso correlati. I bambini non devono giocare con l'apparecchio. La pulizia e la manutenzione non devono essere effettuate da bambini non supervisionati. Per ridurre il rischio di lesioni personali, collegare il ventilatore direttamente alla struttura di supporto dell'edificio in base a queste istruzioni e utilizzare solo l'hardware in dotazione.

Αυτό το εγχειρίδιο θα σας βοηθήσει να εγκαταστήσετε, να χειρίζεστε και να συντηρείτε τον καινούριο σας ανεμιστήρα. Οι παρούσες οδηγίες είναι σχεδιασμένες να απλοποιούν και να βελτιστοποιούν κατά το δυνατό την εγκατάσταση και τη συναρμολόγηση.

⚠ ΠΡΟΕΙΔΟΠΟΙΗΣΗ! Σημαντικές οδηγίες: Φυλάξτε τις οδηγίες για μελλοντική χρήση Ελληνικά

Βεβαιωθείτε ότι διαβάσατε ολόκληρο το εγχειρίδιο πριν ξεκινήσετε την εγκατάσταση και φυλάξτε τυχόν πρόσθετα μέρη για μελλοντική χρήση. Η στερέωση του συστήματος ανάρτησης πρέπει να πραγματοποιείται από τον κατασκευαστή, τον τεχνικό αντιπρόσωπό του ή κατάλληλους ειδικούς. Εάν τα ακόλουθα βήματα δεν ολοκληρωθούν προσεκτικά, υπάρχει κίνδυνος πτώσης του ανεμιστήρα. Βάρος ανεμιστήρα 8,4 kg. Τα μέσα στερέωσης για την ανάρτηση από την οροφή, όπως γάντζοι ή άλλα μέσα, πρέπει να στερεώνονται με δύναμη επαρκή για να αντέχουν τέσσερις φορές το βάρος του ανεμιστήρα οροφής. Εάν παρατηρηθεί ασυνήθιστη ταλαντωτική κίνηση, σταματήστε αμέσως τη χρήση του ανεμιστήρα οροφής και επικοινωνήστε με τον κατασκευαστή, τον τεχνικό αντιπρόσωπό του ή κατάλληλους ειδικούς. Η αντικατάσταση μερών του συστήματος ανάρτησης ασφάλειας πρέπει να πραγματοποιείται από τον κατασκευαστή, τον τεχνικό αντιπρόσωπό του ή κατάλληλους ειδικούς. Τα πτερύγια πρέπει να απέχουν περισσότερο από 2,3 m από το δάπεδο. Η θέση εγκατάστασης πρέπει να διαθέτει έναν ολοπολικό διακόπτη τροφοδοσίας με διάστημα διαχωρισμού τουλάχιστον 3 mm. Προκειμένου να αποφύγετε πιθανή ηλεκτροπληξία, διακόψτε πριν τη σύνδεση του ανεμιστήρα την ηλεκτρική τροφοδοσία θέτοντας τους διακόπτες τόσο στον διανεμητή όσο και στον αντίστοιχο επιτοίχιο διακόπτη στη θέση απενεργοποίησης. Εάν δεν μπορείτε να ασφαλίσετε τους διακόπτες στη θέση απενεργοποίησης, στερεώστε καλά μια εμφανή προειδοποίηση, π.χ. μια ετικέτα, στη θυρίδα πρόσβασης. Η καλωδίωση θα πρέπει να είναι εξ ολοκλήρου σε συμφωνία με τους εθνικούς και τοπικούς κώδικες. Εάν δεν διαθέτετε εξοικείωση με την καλωδίωση, θα πρέπει να απευθυνθείτε σε ειδικευμένο ηλεκτρολόγο.Για την αποφυγή ηλεκτροπληξίας, πριν εγκαταστήσετε τον ανεμιστήρα σας, αποσυνδέστε την τροφοδοσία απενεργοποιώντας τους διακόπτες κυκλώματος στο κιβώτιο διανομής που συσχετίζονται με τη θέση του διακόπτη. Για τον περιορισμό του κινδύνου τραυματισμού, μη λυγίζετε το σύστημα προσάρτησης του πτερυγίου κατά την εγκατάσταση, την εξισορρόπηση ή τον καθαρισμό του ανεμιστήρα. Αυτή η συσκευή μπορεί να χρησιμοποιηθεί από παιδιά ηλικίας από 8 ετών και άνω και άτομα με μειωμένες σωματικές, αισθητηριακές και νοητικές ικανότητες ή έλλειψη εμπειρίας και γνώσεων, εάν τους έχει παρασχεθεί επίβλεψη ή οδηγίες αναφορικά με την ασφαλή χρήση της συσκευής και κατανοούν τους κινδύνους που ενέχονται. Τα παιδιά δεν επιτρέπεται να παίζουν με τη συσκευή. Ο καθαρισμός και η συντήρηση από τον χρήστη δεν επιτρέπεται να πραγματοποιείται από παιδιά χωρίς επίβλεψη. Για τη μείωση του κινδύνου τραυματισμού, προσαρτήστε τον ανεμιστήρα απευθείας στην υποστηρικτική δομή του κτιρίου σύμφωνα με αυτές τις οδηγίες και χρησιμοποιήστε μόνο το παρεχόμενο υλικό.

Bu kılavuz, yeni fanınızı kurmanıza, çalıştırmanıza ve bakımını yapmanıza yardımcı olacaktır. Bu talimatlar, kurulum ve montajın olabildiğince basit ve etkin olması için tasarlanmıştır.

⚠ UYARI! Önemli Talimatlar: Talimatları ileride de kullanmak için saklayın Türkçe

Yüklemeye başlamadan önce kılavuzun tamamını okuyun ve arta kalan parçaları, ileride kullanmak üzere saklayın. Süspansiyon sisteminin montajı, üretici, servis temsilcisi veya kalifiye kişiler tarafından yapılmalıdır. Fanın ağırlığı 8,4 kg'dır. Tavana sabitlemek için kullanılacak olan kanca ve benzeri diğer gereçler, tavan fanının ağırlığından dört kat daha fazla ağırlığı taşıyabilecek şekilde sabitlenmelidir. Beklenmedik bir salınım hareketi görüldüğünde derhal tavan fanını durdurun ve üretici, servis temsilcisi veya ilgili kalifiye kişilerle iletişime geçin. Güvenlik süspansiyon sistemi cihazının parça değişimi, üretici, servis temsilcisi veya kalifiye kişiler tarafından yapılmalıdır. Kanatlar, yerden en az 2,3m yükseklikte olmalıdır. Montaj alanı en az 3 mm'lik bir ayırma boşluklu bir tüm kutuplu şaltere sahip olmalıdır. Olası bir elektrik çarpmasını önlemek için, fanı kablolamadan önce, hem priz kutusuna ve hem de bununla ilişkili duvar anahtarı konumuna giden güç bağlantılarını kapatarak kesin. Eğer sigortayı kapalı konumda kilitleyemiyorsanız, emniyetli bir şekilde, servis paneline etiket gibi bir göze çarpan bir uyarı cihazı takın. Tüm kablolama, milli ve yerel yasalara uygun olarak yapılmalıdır. Eğer kablolama konusunda bilgili değilseniz, bunu kalifiye bir elektrikçiye yaptırmalısınız. Olası bir elektrik çarpmasından kaçınmak için fanınızı monte etmeden önce çıkış kutusundaki devre kesicileri ve ilgili elektrik düğmesini kapatarak gücü kesin. Kişisel yaralanma riskini azaltmak için fanı monte ederken, balansını alırken veya temizlerken kanat tutturma sistemini bükmeyin. Bu cihaz, kendilerine güvenli kullanımı konusunda eşlik edildiği veya talimat verildiği ve ilgili tehlikeleri anladıkları sürece 8 yaş ve üzeri çocuklar ile fiziksel, duyusal veya zihni becerileri kısıtlı bireyler ya da deneyimi ve bilgisi eksik kişiler tarafından kullanılabilir. Çocuklar bu cihazla oynamamalıdır. Temizlik ve kullanıcı bakımı, eşlik eden bir yetişkin olmadan çocuklar tarafından yapılmamalıdır. Kişisel yaralanma riskini azaltmak için bu tali-matlara uygun olarak fanı doğrudan binanın destek yapısına monte edin ve sadece verilen donanımı kullanın.

Buku petunjuk ini akan membantu Anda menginstal, mengoperasikan, dan memelihara kipas baru Anda. Buku petunjuk ini dirancang untuk membuat instalasi dan perakitan sesederhana dan seefisien mungkin.

⚠ PERINGATAN! Petunjuk penting: Simpan petunjuk ini untuk penggunaan di masa mendatang Indonesia

Pastikan Anda membaca seluruh petunjuk sebelum memulai instalasi dan simpanlah setiap komponen ekstra untuk digunakan di masa mendatang. Pemasangan sistem suspensi harus dilakukan oleh produsen, agen servisnya, atau orang yang kualifikasinya sesuai. Berat pengangkatan kipas 8,4 kg. Sarana pemasangan untuk pemasangan kipas pada langit-langit seperti kait atau perangkat lainnya harus dipasang dengan kekuatan yang cukup untuk menahan empat kali bobot kipas langit-langit. Jika teramati ada gerakan osilasi (goyangan naik-turun atau kanan-kiri) yang tidak biasa, segera hentikan penggunaan kipas langit-langit dan hubungi produsen kipas, agen servisnya, atau orang yang berkualifikasi sesuai. Penggantian suku cadang perangkat sistem suspensi keamanan harus dilakukan oleh produsen, agen servisnya, atau orang yang berkualifikasi sesuai. Bilah harus berjarak lebih dari 2,3 m dari lantai. Lokasi pemasangan harus memiliki sakelar semua kutub dengan celah pemisah minimal 3 mm. Untuk menghindari kemungkinan sengatan listrik, sebelum menyambungkan kabel kipas, matikan aliran listrik dengan mematikan pemutus arus pada boks outlet dan juga lokasi sakelar dinding yang terkait. Jika Anda tidak dapat mengunci pemutus arus dalam posisi mati, pasang dengan kuat perangkat peringatan yang terlihat menonjol, seperti tag (label), pada panel servis. Semua pengawatan harus sesuai dengan peraturan kelistrikan nasional dan lokal. Jika Anda tidak terlalu mengerti pengawatan, Anda harus meminta bantuan teknisi listrik yang berkualifikasi.Untuk menghindari kemungkinan terjadinya sengatan listrik, sebelum memasang kipas, putuskan daya dengan mematikan pemutus arus ke stopkontak dan terkait dengan lokasi sakelar. Untuk mengurangi risiko cedera, jangan menekuk sistem pemasangan bilah saat memasang, menyeimbangkan, atau membersihkan kipas. Perangkat ini bisa digunakan oleh anak-anak berusia mulai dari 8 tahun ke atas dan orang dengan kemampuan fisik, indera, atau mental yang kurang, atau kurang pengalaman dan pengetahuan jika mereka mendapat pengawasan atau petunjuk mengenai penggunaan perangkat ini dengan cara yang aman dan memahami bahaya-bahaya yang terkait dengannya. Anak-anak hendaknya tidak bermain dengan perangkat ini. Pembersihan dan perawatan oleh pengguna tidak boleh dilakukan oleh anak-anak tanpa pengawasan.Untuk mengurangi risiko cedera, pasang kipas langsung pada struktur penopang bangunan sesuai dengan petunjuk ini dan gunakan hanya perangkat keras yang disertakan.

Este manual irá ajudá-lo na instalação, funcionamento e manutenção da sua nova ventoinha. Estas instruções estão concebidas para tornar a montagem e instalação o mais simples e eficiente possível.

⚠ AVISO! Instruções importantes: Guarde as instruções para uso no futuro Português

Leia todo o manual antes de iniciar a instalação e guarde todas as peças suplentes para uso futuro. A montagem do sistema de suspensão deve ser realizada pelo fabricante, pelo seu agente de assistência técnica, ou por pessoas qualificadas adequadas. Peso de elevação do ventilador 8,4 kg. Os meios para fixação no teto, como ganchos e outros dispositivos devem ser fixos com força suficiente para suportar quatro vezes o peso do ventilador de teto. Se for observado um movimento oscilatório incomum, pare imediatamente de utilizar o ventilador de teto e contacte o fabricante, o seu agente de assistência técnica, ou as pessoas qualificadas adequadas. A substituição de peças do dispositivo de proteção do sistema de suspensão deve ser realizada pelo fabricante, pelo seu agente de assistência técnica, ou por pessoas qualificadas adequadas. As lâminas devem estar a uma altura superior a 2,3m do chão. O local de instalação deve ter um interruptor omnipolar com espaço de separação mínimo de 3 mm. Para evitar choques elétricos, antes de colocar os fios na ventoinha, corte a corrente, desligando os disjuntores na caixa de tomada e respetivos interruptores de parede. Se não conseguir manter os disjuntores na posição de bloqueado, coloque um dispositivo de sinalização, por exemplo uma placa, no quadro elétrico. Toda a instalação deve cumprir o regulamento nacional de instalações elétricas. Se não está habituado a mexer em fios elétricos, procure a ajuda de um eletricista. certificado. Para diminuir o risco de acidentes pessoais, não dobrar o sistema de fixação das lâminas durante a instalação, ajuste ou limpeza da ventoinha. Nunca inserir objetos estranhos entre as lâminas giratórias. Este aparelho pode ser usado por crianças maiores de 8 anos de idade com capacidade física, sensorial ou mental reduzida ou falta de experiência e conhecimento se tiverem recebido supervisão ou instrução relativa ao uso do aparelho de maneira segura e se entenderem os riscos envolvidos. Crianças não devem brincar com o aparelho. A limpeza e a manutenção pelo usuário não devem ser feitas por crianças sem supervisão. Recomenda-se que as crianças sejam supervisionadas para garantir que não estejam usando o aparelho incorretamente.Para diminuir o risco de acidentes pessoais, fixe a ventoinha diretamente à estrutura de suporte do edifício, de acordo com estas instruções e usando apenas o material fornecido.

Preparation	Préparation	Hazırlık
Preparación	Preparazione	Persiapan
Vorbereitung	Προετοιμασία	Preparação

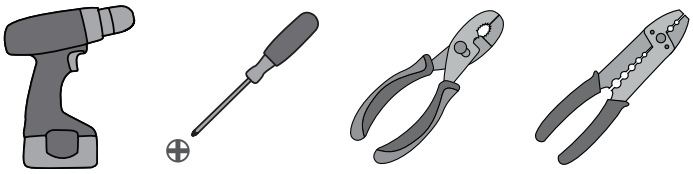

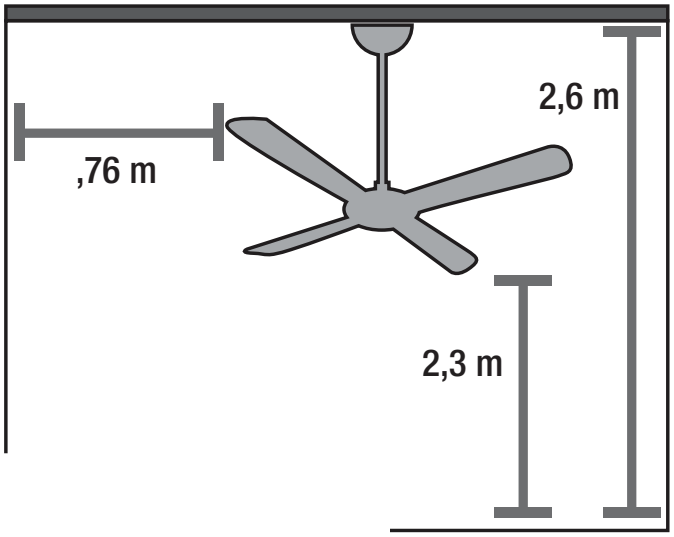

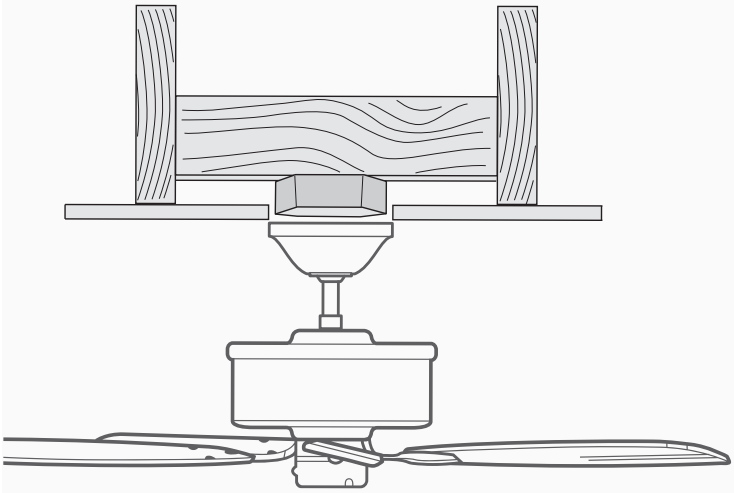

English

STANDARD MOUNTING

Fan Mounting Options
There are different ways to mount your ceiling fan, depending on your needs and the style of your ceiling.

Standard Mounting is the most common way to mount a ceiling fan. Blades must be more than 2.3m from the floor

Español

MONTAJE ESTÁNDAR

Opciones De Montaje De Ventilador
Hay formas diferentes de montar su ventilador de techo, dependiendo de sus necesidades y del tipo de su techo.

El montaje estándar es el más común para instalar un ventilador de techo. Los álabes deben estar a una distancia superior a 2,3 m del suelo.

Deutsch

STANDARDMONTAGE

Möglichkeiten Der Montage Des Ventilators
Es gibt verschiedene Möglichkeiten, Ihren Deckenventilator zu montieren, abhängig von Ihren Wünschen und der Art Ihres Plafonds.

Die Standardmontage ist die übliche Art und Weise, einen Deckenventilator zu befestigen. Die Flügel müssen mindestens 2,3 m über dem Boden angeordnet sein.

Francais

MONTAGE STANDARD

Options Pour La Fixation Du Ventilateur
Il existe différentes manières de fixer votre ventilateur de plafond, selon vos besoins et le style de votre plafond.

Le montage standard d'un ventilateur de plafond est la pose la plus usuelle. Le montage standard est recommandé pour les plafonds d'une hauteur supérieure ou égale à 2,30 m.

Italiano

MONTAGGIO STANDARD

Opzioni Di Montaggio Del Ventilatore
È possibile montare il ventilatore da soffitto in diversi modi, secondo le vostre esigenze e il tipo di soffitto.

Il montaggio standard è il modo più comune per montare una ventola a soffitto. Le pale devono essere ad almeno 2,3 m dal pavimento.

Ελληνικά

ΤΥΠΙΚΗ ΤΟΠΟΘΕΤΗΣΗ

Επιλογές ανάρτησης του ανεμιστήρα
Υπάρχουν διάφοροι τρόποι ανάρτησης του ανεμιστήρα σας, ανάλογα με τις ανάγκες σας και το είδος της οροφής σας.

Η συνήθης ανάρτηση είναι ο συχνότερος τρόπος ανάρτησης ανεμιστήρων οροφής. Η συνήθης ανάρτηση συνιστάται για οροφές ύψους 2,6 m ή μεγαλύτερου. Η συνήθης ανάρτηση είναι ο συχνότερος τρόπος ανάρτησης ανεμιστήρων οροφής. Τα πτερύγια πρέπει να απέχουν περισσότερο από 2,3 m από το δάπεδο.

Türkçe

STANDART MONTAJ

Seçeneklerİlhtiyaçlarınıza ve tavanınızın biçimine bağlı olarak, tavan fanınızı kurmanın farklı yolları vardır.

Standart Montaj bir tavan fanını monte etmenin en yaygın yoludur. Kanatlar, yerden en az 2,3m yükseklikte olmalıdır.

Indonesia

PEMASANGAN STANDAR

Pilihan Pemasangan Kipas
Ada berbagai cara berbeda untuk memasang kipas langit-langit, tergantung pada kebutuhan dan gaya langit-langit Anda.

Pemasangan Standar adalah cara yang paling umum untuk memasang kipas langit-langit. Bilah harus berjarak lebih dari 2,3 m dari lantai.

Português

MONTAGEM PADRÃO

Opções de Montagem da Ventoinha
Há várias maneiras de montar a ventoinha de teto, dependendo das suas necessidades e do tipo de teto.

A montagem Standard é a maneira mais comum de montar uma ventoinha de teto. As lâminas devem estar a uma altura superior a 2,3m do chão.

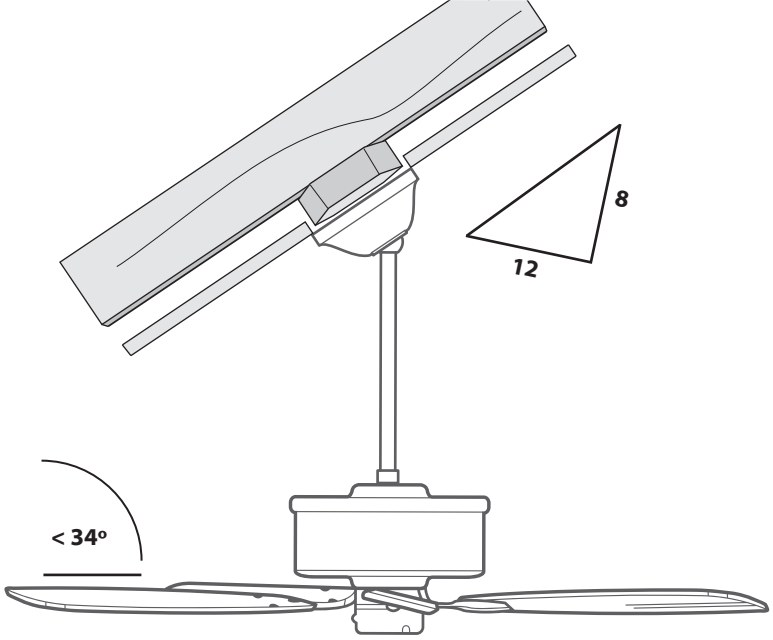

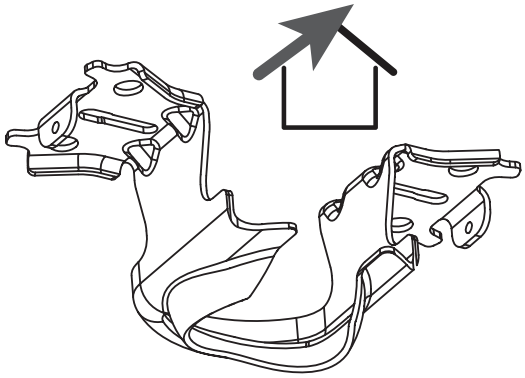

ANGLED MOUNTING

Angle Mounting is especially useful for vaulted or angled ceilings.

If angle mounting, orient the ceiling plate with the arrows pointing toward the ceiling peak.

MONTAJE EN ÁNGULO

El montaje en ángulo es especialmente útil para techos abovedados o inclinados.

Si está montando en ángulo, oriente la placa de techo con las flechas apuntando hacia el punto más alto del techo.

WINKELMONTAGE

Die Winkelmontage ist speziell für gewölbte oder gewinkelte Decken geeignet.

Orientieren Sie im Falle der Winkelmontage die Deckenplatte mit den Pfeilen in Richtung der Deckenwölbung.

MONTAGE OBLIQUE

La fixation à angle est particulièrement utile pour les plafonds en voûte ou à angle.

Dans le cas d'une fixation à angle, les flèches de la plaque de plafond doivent être orientées vers le sommet du plafond.

MONTAGGIO AD ANGOLO

Il montaggio angolare è particolarmente indicato per soffitti a volta o ad angolo.

Per il montaggio angolare orientare la piastra da soffitto con le frecce dirette verso il punto più alto del soffitto.

ΑΝΑΡΤΗΣΗ ΣΕ ΓΩΝΙΑ

Η ανάρτηση σε γωνία είναι ιδιαίτερα χρήσιμη σε περίπτωση θολωτών ή κεκλιμένων οροφών.

Όταν εφαρμόζεται η ανάρτηση σε γωνία, προσανατολίστε τον δίσκο οροφής με τα βέλη να δείχνουν προς την κορυφή της οροφής.

AÇILI MONTAJ

Açı Montajı tonozlu veya açılı tavanlar için özellikle yararlıdır.

Eğer açı montajı gerekiyorsa, tavan levhasını, oklar tavanın yüksek noktasına işaret edecek şekilde yöneltin.

PEMASANGAN SUDUT

Pemasangan Sudut terutama berguna untuk langit-langit berkubah atau bersudut.

Jika pemasangan sudut, orientasikan pelat langit-langit dengan tanda panah menunjuk ke arah puncak langit-langit.

MONTAGEM EM ÂNGULO

A montagem em ângulo é especialmente útil para tetos inclinados ou em abóbada.

No caso de montagem em tetos inclinados, oriente a placa de teto com as setas apontadas para o bico do teto.

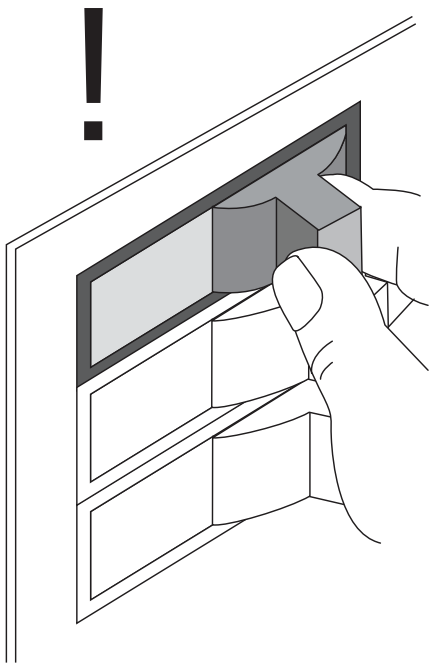

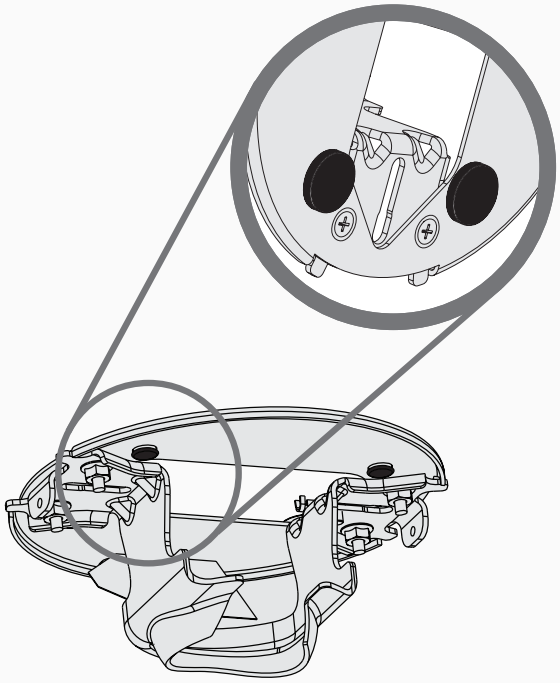

English

POWER

Turn Power OFF

BUMPERS

Make sure all four (4) bumpers are still attached.

Español

ENERGÍA

La energía DESCONECTE

TOPES

Asegúrese de que los cuatro (4) topes estén aún acoplados.

Deutsch

STROM

Schalten Sie den Strom

PUFFER

Stellen Sie sicher, dass alle (4) Dämpfer nach wie vor befestigt sind.

Francais

ALIMENTATION

COUPER l'électricité.

AMORTISSEURS

S'assurer que les quatre (4) cales sont toujours en place.

Italiano

ALIMENTAZIONE

Staccare la corrente

PARAURTI

Assicurarsi che tutti e quattro (4) i paracolpi siano ancora fissati.

Ελληνικά

ΙΣΧΥΣ

Ενεργοποιήστε τον ηλεκτρισμός

ΑΠΟΣΒΕΣΤΗΡΕΣ ΚΡΑΔΑΣΜΩΝ

Βεβαιωθείτε ότι και οι τέσσερις (4) αποσβεστήρες κραδασμών εξακολουθούν να είναι προσαρτημένοι.

Türkçe

GÜÇ

BETON TAVANLAR IÇIN

Dört (4) tamponunda hâlâ takılı olduğundan emin olun.

Indonesia

LISTRIK

Matikan daya

BUMPER

Pastikan keempat (4) bemper masih melekat.

Português

ENERGIA

DESLIGUE a Corrente

BATENTES

Certifique-se que os quatro (4) batentes ainda estão agarrados.

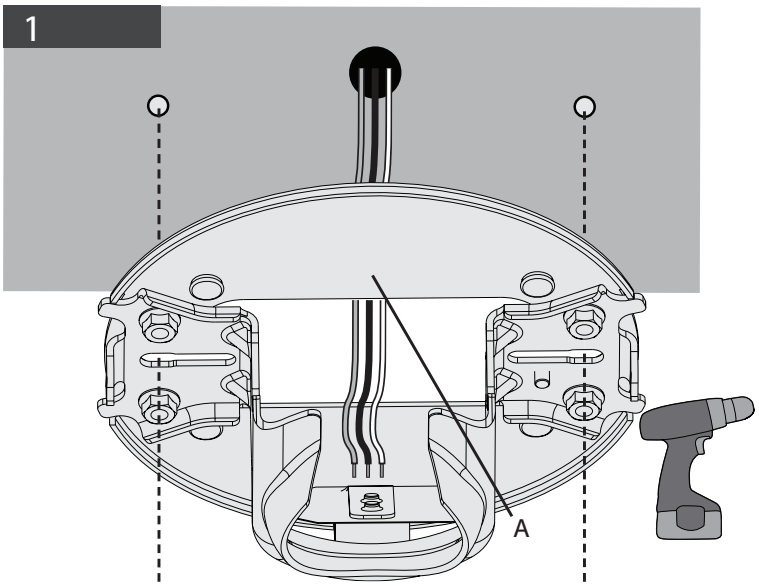

FOR CONCRETE CEILINGS

If you have a concrete ceiling, follow steps 1-4 before proceeding to page 12. If you have a non-concrete ceiling, follow steps 5-8 before proceeding to page 12.

Identify the supply mains in the ceiling and drill two holes using the ceiling plate (A) as a guide for measurement and accuracy.

PARA UN TECHO DE CONCRETO:

Si tiene un techo de concreto, siga los pasos 1 al 4 antes de avanzar al la página 12. Si tiene un techo que no es de concreto, siga los pasos 5 al 8 antes de continuar en la página 12.

Identifique la alimentación de la red en el techo y taladre dos agujeros usando la placa de techo (A) como una guía para medición y exactitud.

FÜR BETONDECKEN

Wenn Sie eine Betondecke haben, befolgen Sie bitte die Schritte 2-5, bevor Sie mit Seite 12 fortfahren. Falls Ihre Decke nicht aus Beton besteht, folgen Sie bitte den Schritten 5-9, bevor Sie mit Seite 12 fortfahren.

Identifizieren Sie die Netzstromversorgungskabel in der Decke und bohren Sie zwei Löcher, wobei Sie für die genaue Abmessung die Deckenplatte (A) als Hilfsmittel verwenden.

POUR UN PLAFOND EN BÉTON

Si votre plafond est en béton, suivre les étapes 1 à 4 avant de procéder à la page 12. Si votre plafond n'est pas en béton, suivre les étapes 5 à 8 avant d'aller à la page 12.

Identifier les fils d'alimentation électrique dans le plafond et percer deux trous en vous servant de la plaque de plafond (A)pour prendre la mesure avec précision.

NEL CASO DI SOFFITTO IN CALCESTRUZZO

Nel caso di soffitto in cemento, completare le fasi 1-4 prima di passare a pagina 12. Se invece il soffitto non è in cemento, completare le fasi 5-9 prima di passare a pagina 12.

Identificare il condotto di alimentazione nel soffitto e praticare due fori, usando l'attacco a soffitto (A) come guida per le misure e l'accuratezza.

Για οροφή από σκυρόδεμα:

Σε περίπτωση που η οροφή είναι από σκυρόδεμα, ακολουθήστε τα βήματα 1 – 4 και κατόπιν μεταβείτε στη σελίδα 12. Σε περίπτωση που η οροφή δεν είναι από σκυρόδεμα, ακολουθήστε τα βήματα 5 – 8 και κατόπιν μεταβείτε στη σελίδα 12.

Εντοπίστε την κύρια παροχή τάσης στην οροφή και ανοίξτε με το τρυπάνι δύο οπές χρησιμοποιώντας τον δίσκο οροφής (A) ως οδηγό για ακριβή μέτρηση.

BETON TAVANLAR IÇIN

Tavanınız beton ise, sayfa 12'e geçmeden önce, 1-4 basamaklarında belirtilenleri yerine getirin. Eğer tavanınız beton değilse, sayfa 12'e geçmeden önce 5-8 basamaklarında belirtilenleri yerine getirin.

Tavandaki ana şebekeyi tespit edin ve ölçüm ve doğru hesaplamak açısından tavan plakasını (A) klavuz olarak kullanarak iki delik açın.

UNTUK LANGIT-LANGIT BETON

Jika Anda memiliki langit-langit beton, ikuti langkah 1-4 sebelum melanjutkan ke halaman 12. Jika Anda memiliki langit-langit bukan beton, ikuti langkah 5-8 sebelum melanjutkan ke halaman 12.

Temukan kabel jala-jala listrik di langit-langit dan bor dua lubang menggunakan pelat langit-langit (A) sebagai pemandu untuk pengukuran dan akurasi.

PARA TETOS EM BETÃO

Se o teto é em betão, siga os passos 1 a 4 antes de ir para a página 12. Se o teto não é em betão, siga os passos 5 a 8 antes de ir para a página 12.

Identifique o local dos fios de alimentação no teto e faça dois furos usando a placa de teto (A) como indicador de medição e precisão.

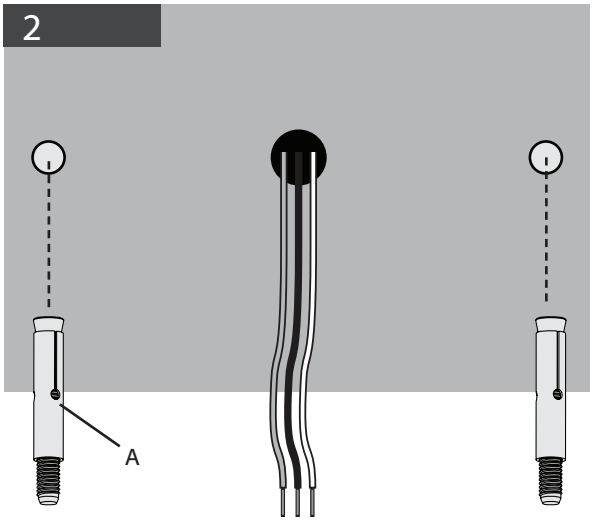

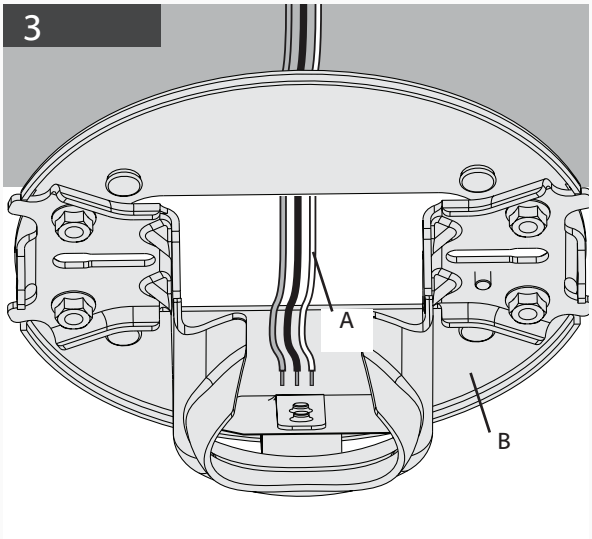

English

FOR CONCRETE CEILINGS

Drive the M6 x 50 mm expansion anchors (A) into the holes until there is only approximately 10 mm of exposed anchor.

Thread the supply mains (A) through the center hole of the ceiling plate (B).

Español

PARA UN TECHO DE CONCRETO:

Pase expansión ancla M6 x 50 mm (A) a través de los agujeros K D V W D © T X H © O R V © H [W U H P R V © V R Q © G H © del agujero central de la placa de techo (B).

Deutsch

FÜR BETONDECKEN

7 U H L E H Q © 6 L H © G L H © 0 © ; © © P P © 6 S U H L] G •) E H © Q © 6 L H © G L H © 1 H W] V W U R P Y H U V R U J X Q $ X I Q D K P H Q E R K U X Q J H Q © H L Q © E L V © 6 L H © Q L H © G H © D H © E H © Q © G H © Durchführung der Deckenplatte (B). sehen können (circa 10 mm).

Francais

POUR UN PLAFOND EN BÉTON

(Q I R Q F H U © O H V © F K H Y L O O H V © G ´ H [S D Q V L R © D © V © H ; © O H © F © H © G © O © H © P © Q © W D W L R © W U R X V © M X V T X ´ j © F H © T X H © O H © ½ O H W D J H © S O X V © E R K © O R © Q © V R L W © G L V © E O H © H Q Y L U R Q © P P

Italiano

NEL CASO DI SOFFITTO IN CALCESTRUZZO

Guidare gli ancoraggi di espansione M6 X 50 mm (A) nei fori ½ Q R © D © T X D Q G R © V R Q R © Y L V L E L O L © V R O R © D © W D W X U H © G H O © E X O O R Q H © F L U 10 mm).

Far passare i fili elettrici (A) attraverso il foro centrale della piastra da soffitto (B).

Ελληνικά

Για οροφή από σκυρόδεμα:

Οδηγείστε τα αγκύρια με διευρυνόμενο κέλυφος M6 X 50 mm (A) στις οπές, έως ότου να είναι ορατό μόνο το σπείρωμα του κοχλία (περίπου 10 mm).

Περάστε το καλώδιο παροχής (A) μέσω της κεντρικής οπής του δίσκου οροφής (B).

Türkçe

BETON TAVANLAR IÇIN

0 © ; © © P P © J H Q O H þ P H © D Q N U D M O D U Ô Q Ô © $ © D © F L Y D W D Q Ô © Y Ô © H / F H © W L Y D W D Q © O D N J | U • Q H Q H © N D G U © \ D N O D þ Ô N © © P P © G H © G H © N © W H © D © N © Q H o L U L Q

Indonesia

UNTUK LANGIT-LANGIT BETON

0 D V X N N D Q © D Q J N X U © H N V S D Q V L © 0 © [© © P P © U © N © D © O L V W U L N V D P S D L © K D Q \ D © G U D W © E D X W Q \ D © \ D Q J © W © D © W © D % © © P P

Português

PARA TETOS EM BETÃO

, Q V L U D © D V © E X F K D V © 0 © [© © P P © $ © Q R V © D © V © E © X © F © K © D © V © W © D © W © D © W © D

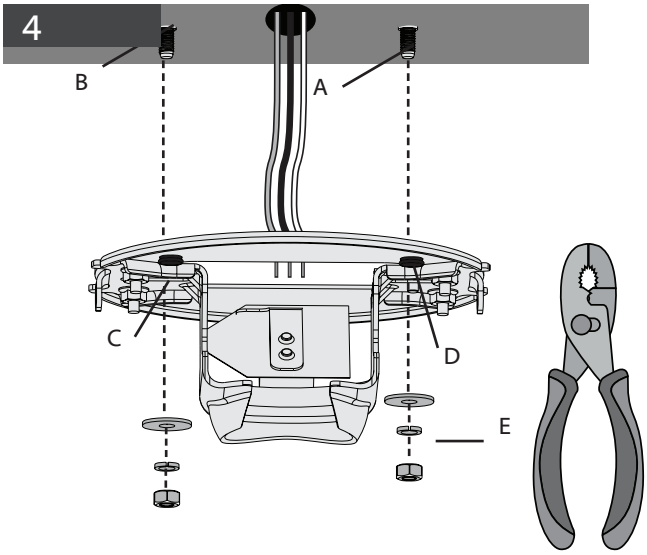

FOR CONCRETE CEILINGS

$OLJQ©WKH©$QFKRU©EROWV© $ ©ZLWK©WKH©RYDO©VORWV©LQ©WKH©FHLOLQJ©SO
WKH©DQFKRUV© % ©XQWLO©WKH©UXEEHU©LVRODWRUV© ' ©DUH©WLJKW©DJDLQVW
VSULQJ©ZDVKHU ©DQG©QXW© (©RQWR©WKH©DQFKRU©EROW©DQG©VHFXUH©WLJKW

PARA UN TECHO DE CONCRETO:

$OLQHH©ORV©SHUQRV©GH©DQFODMH© $ ©FRQ©ODV©UDQXUDV©RYDODGDV©GH©OD
OD©SODFD©GH©WHFKR©HQ©ORV©DQFODMHV© % ©KDVWD©TXH©ORV©DLVODGRUHV©
FRQWUD©HO©WHFKR ©&RORTXH©OD©DUDQGHOD©GH©SODQD ©OD©DUDQGHOD©VHJX
anclaje y apriételo firmemente. Continúe en la página 12.

FÜR BETONDECKEN

5LFKWHQ©6LH©GLH©6SUHL]G•EHO© $ ©DXI©GLH©RYDOHQ©6FKOLW]H©LQ©GLH©'HFN
'HFNHQSODWWH©DXI©GLH©6SUHL]G•EHO© % ©ELV©GLH©*XPPLLVRODWRUHQ© ' ©JD
3RVLWLRQLHUHQ©6LH©GLH©IODFKH©%HLODJVFKHLEH ©GLH©)HGHUVFKHLEH©XQG©
$QNHUERO]HQ©XQG©]LHKHQ©6LH©VLH©IHVW©DQ ©$XI©6HLWH© ©IRUWIDKUHQ

POUR UN PLAFOND EN BÉTON

$OLJQHU©OHV©ERXORQV©G´DQFUDJH© $ ©DYHF©OHV©HQFRFKHV©RYDOHV©OD©SODT
SODTXH©GH©SODIRQG©VXU©OHV©FKHYLOOHV© % ©MXVTX´j©FH©TXH©OHV©LVRODWH
SODIRQG ©3ODFHU©OD©URQGHOOH©SODWH ©OD©URQGHOOH©pODVWLTXH©HW©O´pFU
VHUUHU ©3DVVHU©j©OD©SDJH©

NEL CASO DI SOFFITTO IN CALCESTRUZZO

$OOLQHDUH©L©EXOORQL©GL©DQFRUDJJLR© $ ©FRQ©JOL©VORW©RYDOL©QHOOD©SLDV
GHO©WHWWXFFLR©VXJOL©DQFRUDJJL© % ©ILQR©D©TXDQGR©JOL©LVRODQWL©LQ©JRPP
3RVL]LRQDUH©OD©URQGHOOD©SLDQD ©OD©URQGHOOD©D©PROOD©H©LO©GDGR© (©VX
fermamente. Procedere a pagina 12.

Για οροφή από σκυρόδεμα:

Ευθυγραμμίστε τον κοχλία αγκύρωσης (A) με τις ωοειδείς σχισμές στον δίσκο οροφής (C). Σπρώξτε τον δίσκο οροφής στα αγκύρια (B) έως ότου τα ελαστικά μονωτικά (D) να πιέζονται στην οροφή. Τοποθετήστε τη την επίπεδη ροδέλα, ροδέλα-ελατήριο και το παξιμάδι (E) στον κοχλία αγκύρωσης και ασφαλίστε σφικτά. Προχωρήστε στη σελίδα 12.

BETON TAVANLAR IÇIN

$QNUDM©FÔYDWDODUÔ© $ ©WDYDQ©SODNDVÔQGDNL© & ©RYDO©\XYDODUOD©KL]D
•]HULQH ©NDXoXN©L]RODW|UOHU© ' ©WDYDQD©NDUþÔ©VÔNÔ©RODQD©GHN©LWLQ ©
VRPXQX© (©DQNUDM©FÔYDWDVÔ©•]HULQH©\HUOHþWLULQ©YH©VÔNÔFD©WXWWXUX

UNTUK LANGIT-LANGIT BETON

/XUXVNDQ©EDXW©$QJNXU© $ ©GHQJDQ©VORW©RYDO©SDGD©SHODW©ODQJLWõODQJ
ODQJLW©NH©DWDV©DQJNXU© % ©VDPSDL©LVRODWRU©NDUHW© ' ©PHQHPSHO©UDS
FLQFLQ©GDWDU ©FLQFLQ©SHJDV ©GDQ©PXU© (©SDGD©EDXW©DQJNXU©GDQ©NHQF
Dilanjutkan ke halaman 12.

PARA TETOS EM BETÃO

$MXVWH©RV©SDUDIXVRV©GH©IL[DomR© $ ©QDV©UDQKXUDV©RYDLV©GD©SODFD©GH
WHWR©FRQWUD©DV©EXFKDV© % ©DWp©RV©LVRODGRUHV©GH©ERUUDFKD© ' ©ILFDU
&RORTXH©D©DQLOKD©SODQD ©D©DQLOKD©FRP©PROD©H©D©SRUFD© (©QR©SDUDIX
para a página 12.

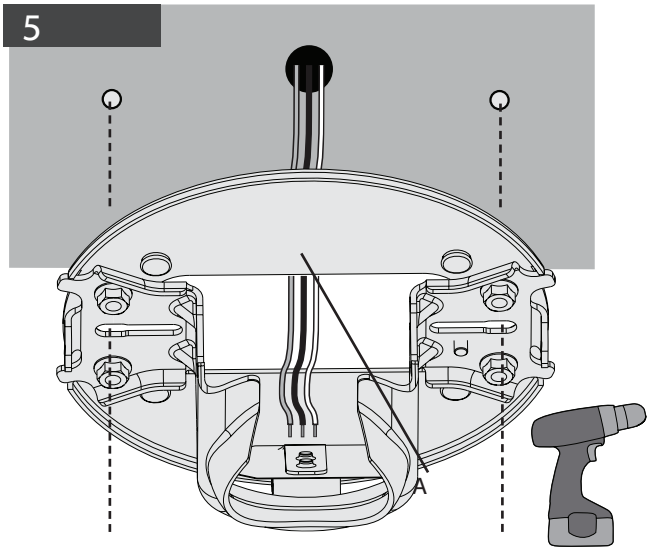

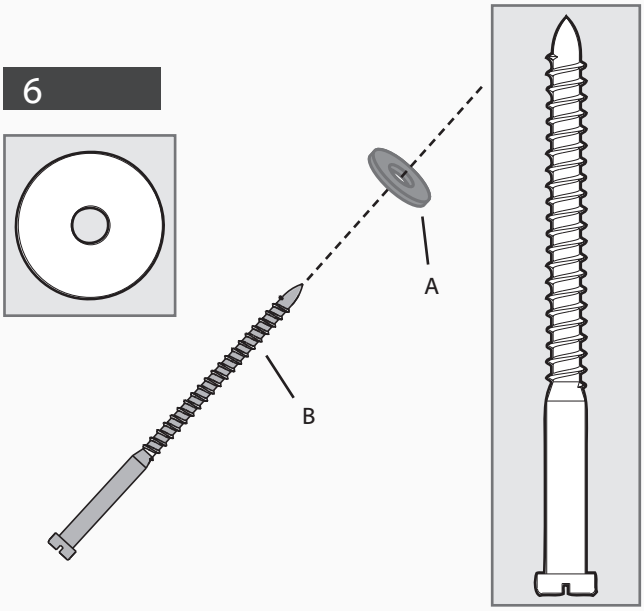

English

FOR NON-CONCRETE CEILINGS

'U L O O © W Z R © S L O R W © K R O H V © L Q W R © W K H © [illegible] ceiling plate (A) as a guide for measurement and accuracy.

Español

PARA TECHOS QUE NO SON DE CONCRETO

Taladre dos agujeros piloto en la estructura de soporte de madera usando la placa de techo (A) como una guía para medición y exactitud.

& R O R T X H © X Q D © D U D Q G H O D © S O D Q D © $ © H Q © [illegible] (B).

Deutsch

FÜR DECKEN, DIE NICHT AUS BETON BESTEHEN

) • K U H Q © 6 L H ©] Z H L © 9 R U E R K U X Q J H Q © D Q © [illegible] G X U F K © Z R E H L © 6 L H © I • U © G L H © J H Q D X H © [illegible] $ © D O V © + L O I V P L W W H O © Y H U Z H Q G H Q

Francais

POUR LES PLAFONDS QUI NE SONT PAS EN BÉTON

3 H U F H U © G H X [© D Y D Q W õ W U R X V © G D Q V © O [illegible] H Q © Y R X V © V H U Y D Q W © G H © O D © S O D T X H © G H © S O D I R Q G © $ © S R X U © S U H Q G U H © O D © [illegible] mesure avec précision.

Italiano

NEL CASO DI SOFFITTO NON IN CALCESTRUZZO

3 U D W L F D U H © G X H © I R U L © S L O R W D © Q H O O [illegible] usando l'attacco a soffitto (A) come guida per le misure e [illegible] O D F F X U D W H]] D

Ελληνικά

Για οροφές που δεν είναι από σκυρόδεμα:

Ανοίξτε δύο οδηγούς οπές στην ξύλινη φέρουσα δομή χρησιμοποιώντας τον δίσκο οροφής (A) ως οδηγό για ακριβή μέτρηση.

Τοποθετήστε μία επίπεδη ροδέλα (A) σε καθεμία από τις δύο ξυλόβιδες (B).

Türkçe

BETON OLMAYAN TAVANLAR IÇIN

' R ü U X © E L U © | O o • P © \ D S P D N © L o L Q © W D Y D [illegible] R O D U D N © N X O O D Q D U D N © D K þ D S © G H V W H [illegible]

Indonesia

UNTUK LANGIT-LANGIT NON-BETON

% R U © G X D © O X E D Q J © S H U L Q W L V © N H © G D [illegible] P H Q J J X Q D N D Q © S H O D W © O D Q J L W õ O D Q J L W © $ © V H E D J D L © S H P D Q G X © X Q W X N © [illegible] pengukuran dan akurasi.

Português

PARA TETOS QUE NÃO SÃO DE BETÃO

) D o D © G R L V © I X U R V õ J X L D © Q D © H V W U X W X [illegible] X V D Q G R © D © S O D F D © G R © W H W R © $ © F R P [illegible] S U H F L V m R

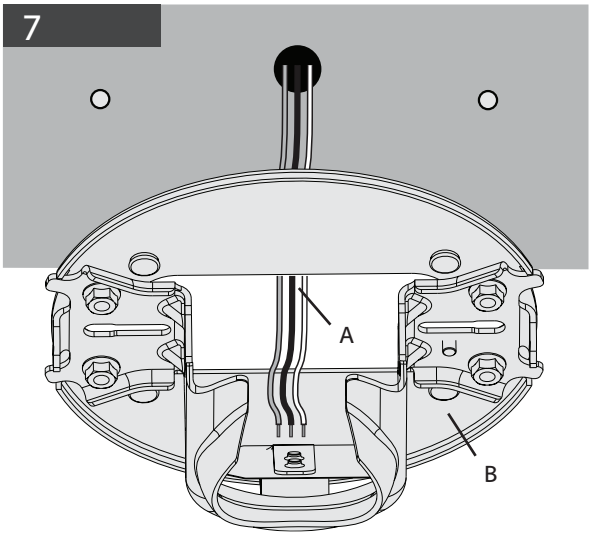

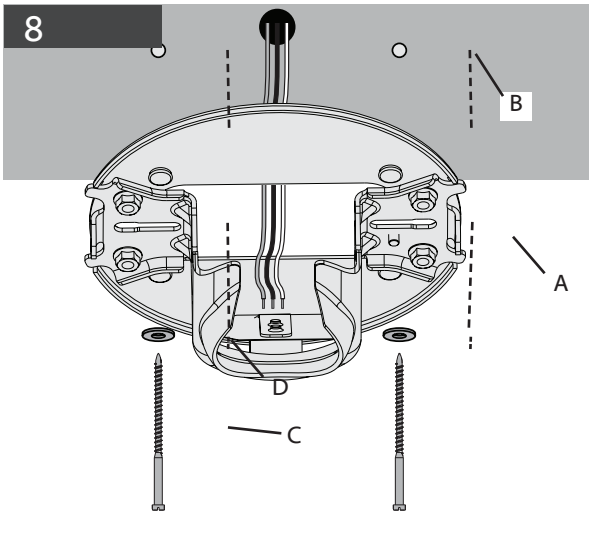

FOR NON-CONCRETE CEILINGS

Thread the supply mains (A)through the center hole of the ceiling plate (B).

5 D L V H © W K H © F H L O L Q J © S O D W H © $ © D Q G © D O
W K H © S L O R W © K R O H V © % © , Q V H U W © D Q G © W
Z D V K H U V © ' © W R © V H F X U H © W K H © F H L O L Q J © S

PARA TECHOS QUE NO SON DE CONCRETO

3 D V H © O R V © D O D P E U H V © G H © O D © D O L P H
agujero central de la placa de techo (B).

F R Q © O R V © D J X M H U R V © S L O R W R © % © , Q W U R
para madera (C) con arandelas (D) para asegurar la placa de techo (A) al techo.

FÜR DECKEN, DIE NICHT AUS BETON BESTEHEN

) I G H O Q © 6 L H © G L H © 1 H W] V W U R P Y H U V R U J
Loch in der Deckenplatte (B).

J H J H Q • E H U O L H J H Q G H Q © R Y D O H Q © 6 F K O L W] H
D X V ©) • K U H Q © 6 L H © G L H © E H L G H Q © + R O] V F K U
V L H © P L W © G H Q © % H L O D J V F K H L E H Q © ' © I H V W
' H F N H © V L F K H U ©] X © E H I H V W L J H Q

POUR LES PLAFONDS QUI NE SONT PAS EN BÉTON

3 D V V H U © O H V © F k E O H V © G ´ D O L P H Q W D W L
S O D T X H © G H © S O D I R Q G © %

R S S R V p H V © D Y H F © O H V © D Y D Q W õ W U R X V © %
E R L V © & © D Y H F © G H V © U R Q G H O O H V © ' © S R X
au plafond.

NEL CASO DI SOFFITTO NON IN CALCESTRUZZO

) D U © S D V V D U H © L © ½ O L © H O H W W U L F L © $
S L D V W U D © G D © V R I ½ W W R © %

con i fori pilota (B). Inserire e avvitare due viti da legno (A) con
U R Q G H O O H © ' © S H U © ½ V V D U H © O D © S L D V W U D

Για οροφές που δεν είναι από σκυρόδεμα:

Περάστε το καλώδιο παροχής (A) μέσω της κεντρικής οπής του δίσκου οροφής (B).

Σηκώστε τον δίσκο οροφής (A) και ευθυγραμμίστε τις δύο ωοειδείς σχισμές με τις οπές-οδηγούς (B). Τοποθετήστε και σφίξτε τις δύο ξυλόβιδες (C) με τις ροδέλες (D) για να στερεώσετε τον δίσκο οροφής (A) στο ταβάνι.

BETON OLMAYAN TAVANLAR IÇIN

$ Q D © J • o © N D \ Q D ü Ô Q Ô © % © W D Y D Q © S O D
$ © J H o L U L Q

% © L O H © L N L © K L] D O D \ Ô Q © 7 D Y D Q © S O D N D V
D K þ D S © Y L G D \ Ô © & © U R Q G H O D © ' © L O H © W D Y

UNTUK LANGIT-LANGIT NON-BETON

8 O L U N D Q © N D E H O © M D O D õ M D O D © O L V W U L
O D Q J L W õ O D Q J L W © %

E H U V H E H U D Q J D Q © G H Q J D Q © O X E D Q J õ O X E D Q
dan kencangkan kedua sekrup kayu (C) dengan cincin (D) untuk
P H Q J H Q F D Q J N D Q © S H O D W © O D Q J L W õ O D Q J L W

PARA TETOS QUE NÃO SÃO DE BETÃO

3 D V V H © R V © ½ R V © G H © D O L P H Q W D o m R ©
placa de teto (B).

I X U R V õ J X L D © % © , Q V L U D © H © D S H U W H © R V ©
anilhas (D) para prender a placa de teto (A) ao teto.

WARNING!
7R©UHGXFH©WKH©ULVN©RI©ILUH ©HOHFWULFDO©VKRFN ©RU©PRWRU©GDPDJH ©GR
ZLUHV©RQ©WKH©ERWWRP©RI©WKH©IDQ©DVVHPEO\ ©GR©QRW©VLW©IDQ©RQ©KDUG©
VSHFLDO©FRDWLQJ©RQ©WKH©WKUHDGV ©'R©QRW©UHPRYH©WKLV©FRDWLQJ ©LW©S
the pipe.

¡ADVERTENCIA!
3DUD©UHGXFLU©HO©ULHVJR©GH©LQFHQGLR ©FKRTXH©HOpFWULFR ©R©GDxR©DO©F
DODPEUHV ©3DUD©HYLWDU©GDxRV©D©ORV©DODPEUHV©HQ©OD©SDUWH©LQIHULRU©
GXUD ©8VH©HVSXPD©GHQWUR©GH©OD©FDMD©FRPR©VRSRUWH ©(O©DGDSWDGRU©G
UHWLUH©HVWH©UHFXEULPLHQWR ©HYLWD©TXH©HO©WXER©VH©GHVHQURVTXH ©/XH

WARNUNG!
8P©GDV©5LVLNR©HLQHV©)HXHUV ©HLQHV©HOHNWULVFKHQ©6FKODJHV©RGHU©HLQH
6LH©GHQ©9HQWLODWRU©QLFKW©DQ©GHQ©9HUELQGXQJVNDEHOQ ©8P©HLQH©%HVF
YHUKLQGHUQ ©ODJHUQ©6LH©GHQ©9HQWLODWRU©QLFKW©DXI©HLQHU©IHVWHQ©2EH
DOV©8QWHUODJH ©'HU©5|KUHQDGDSWHU©KDW©HLQH©VSH]LHOOH©%HVFKLFKWXQJ
YHUKLQGHUW ©GDVV©GLH©5|KUH©ORVVFKUDXEW ©,VW©GLH©5|KUH©HLQPDO©HLQJ

MISE EN GARDE!
3RXU©UpGXLUH©OH©ULVTXH©G´LQFHQGLH ©GH©FKRF©pOHFWULTXH©RX©GH©GRPPD
ILOV©G´DOLPHQWDWLRQ ©3RXU©pYLWHU©GHV©GRPPDJHV©DX[©ILOV©j©OD©EDVH©
VXUIDFH©GXUH ©8WLOLVHU©OD©PRXVVH©GH©OD©ERvWH©FRPPH©VXSSRUW ©/HV©
1H©SDV©HQOHYHU©FHW©HQGXLW ©LO©HPSrFKH©OH©IRXUUHDX©GH©VH©GHVVHUUH

AVVERTENZA!
3HU©ULGXUUH©LO©ULVFKLR©GL©LQFHQGLR ©VFRVVD©HOHWWULFD©R©GDQQL©DO©
3HU©SUHYHQLUH©GDQQL©DL©ILOL©VXOOD©SDUWH©LQIHULRUH©GHO©JUXSSR©YHQ
8WLOL]]DUH©OD©VFKLXPD©DOO´LQWHUQR©GHOOD©VFDWROD©FRPH©VXSSRUWR ©/´
ULPXRYHUH©WDOH©ULYHVWLPHQWR ©FKH©SUHYLHQH©OR©VYLWDPHQWR©GHOO´DV

ΠΡΟΕΙΔΟΠΟΙΗΣΗ!
Προκειμένου να περιορίσετε τον κίνδυνο πυρκαγιάς, ηλεκτροπληξίας ή βλάβης του κινητήρα, μη σηκώνετε ή μεταφέρετε τον ανεμιστήρα κρατώντας τον από τους αγωγούς. Για να αποτραπεί βλάβη στους αγωγούς που βρίσκονται στο κάτω μέρος του ανεμιστήρα, μην τον τοποθετείτε σε σκληρή επιφάνεια. Χρησιμοποιήστε το αφρώδες υλικό της συσκευασίας για υποστήριξη. Το σπείρωμα του προσαρμογέα του σωλήνα έχει ειδικό επίχρισμα. Μην αφαιρέσετε αυτό το επίχρισμα. Εμποδίζει το ξεβίδωμα του σωλήνα. Μην αφαιρέσετε το σωλήνα μετά την πρώτη συναρμολόγηση.

UYARI!
<DQJÔQ ©HOHNWULN©oDUSPDVÔ ©\D©GD©PRWRU©KDVDUÔQÔ©D]DOWPDN©LoLQ ©
WDþÔPD\ÔQ ©)DQÔQ©DOWÕQGDNL©PRQWDMÔQ©KDVDU©J|UPHVLQL©|QOHPHN©LoL
GHVWHN©RODUDN©NXOODQÕQ ©%RUX©DGDSW|U•Q•Q©YLGD©GLþÕHULQGH©|]HO©E
V|N•OPHVLQH©HQJHO©ROXU ©%LU©NH]©NXUXOGXNWDQ©VRQUD ©ERUX\X©oÕNDUF

PERINGATAN!
8QWXN©PHQJXUDQJL©ULVLNR©NHEDNDUDQ ©VHQJDWDQ©OLVWULN ©DWDX©NHUXVDN
PHQHQWHQJ©NDEHO©OLVWULNQ\D ©8QWXN©PHQFHJDK©NHUXVDNDQ©SDGD©NDEHOõN
NLSDV©GL©DWDV©SHUPXNDDQ©\DQJ©NHUDV ©*XQDNDQ©EXVD©GL©GDODP©NRWDN©V
XOLUDQQ\D ©-DQJDQ©PHPEXDQJ©SHODSLV©LQL ©SHODSLV©LQL©DNDQ©PHQFHJDK©S

AVISO!
3DUD©UHGX]LU©R©ULVFR©GH©LQFrQGLR ©FKRTXH©HOpWULFR©RX©GDQRV©QR©PRV
3DUD©HYLWDU©GDQRV©QRV©ILRV©QD©SDUWH©GH©EDL[R©GR©YHQWLODGRU ©QmR
TXH©HVWi©GHQWUR©GD©FDL[D©FRPR©DSRLR ©2©DGDSWDGRU©GR©WXER©WHP©XP
SRLV©HYLWD©TXH©R©WXER©VH©GHVHQURVTXH ©8PD©YH]©PRQWDGR ©QmR©UHPRY

9

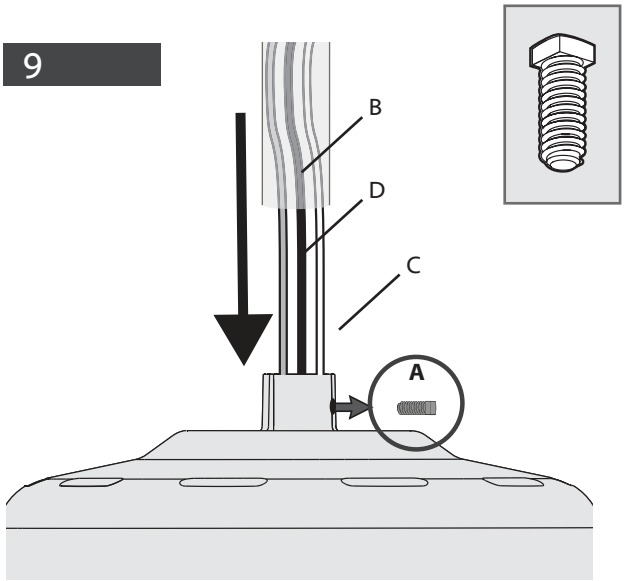

10

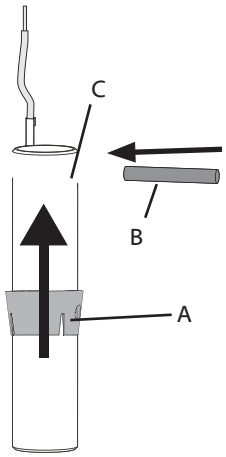

5 H P R Y H © W K H © S U H õ L Q V W D O O H G © V H W V F U H Z © &
F D Q © E H © L Q V H U W H G © 6 D Y H © W K H © V H W V F U H Z © &
& © V O H H Y H © ' © D Q G © G R Z Q U R G © % © G R Z Q W K H © Z L U H V © F R P L Q J © I U R P ©
the fan.

³ 5 H W L U H © H O © W R U Q L O O R © S U L V L R Q H U R © ' © &
pueda insertar la varilla (B). Guarde el tornillo prisionero (A).
* X t H © O D © E R D © G H O © W X E R © Y H U W L F D O © &
% © K D F L D © D E D M R © G H © O R V © F D E O H V © T X H © Y L H Q H Q © G H O © Y H Q W L O D G R U ©

1 H K P H Q © 6 L H © G L H © Y R U P R Q W L H U W H ©) H V W V W H O O V F K U D X E H © $ © D X I ©) • K U H Q © L Q © G L H © W L Q W H O V F K U D X E H © &
G H U © + I Q J H V W D E © % © H L Q J H V H W] W © Z H U © &
) H V W V W H O O V F K U D X E H © $ © D X I ©) • K U H Q © L Q © G L H © W L Q W H O V F K U D X E H © &
G L H © + • O V H © ' © X Q G © G H Q © + I Q J H V W D E © % © D E Z I U W V © H Q W O D Q J © G H U © . D E H O ©
Y R P © * H E O I V H

5 H W L U H U © O D © Y L V © G H © E O R F D J H © S U p õ L Q © &
O D © W L J H © G H © V X V S H Q V L R Q © % © &
S D V V H U © O H © J O R E H © & © O H © P D Q F K R Q © &
O H © O R Q J © G H V © ½ O V © S U R Y H Q D Q W © G X © Y H Q W L O D W H X U

5 L P X R Y H U © O H © Y L W L © G L © ½ V V D J J L R © S U
S R V V L E L O H © L Q V H U L U © O ´ D V W D © % © &
* X L G D U © O D © V I H U D © G H O O ´ D V W D © % © &
½ O L © F K © I X R U L H V F R Q © G D © Y H Q W L O D W R U H

Αφαιρέστε τον προσυναρμολογημένο ακέφαλο κοχλία στερέωσης (A), ώστε να μπορεί να εισαχθεί η ράβδος ανάρτησης (B). Φυλάξτε τον ακέφαλο κοχλία (A). Οδηγήστε το σφαιρικό κάλυμμα (C), το περίβλημα (D) και τη ράβδο ανάρτησης προς τα κάτω κατά μήκος των καλωδίων που εξέρχονται από τον ανεμιστήρα.

Σύρετε το περίβλημα της ράβδου ανάρτησης (A) προς τα πάνω κατά μήκος της ράβδου ανάρτησης. Εισαγάγετε τον πίρο της ράβδου ανάρτησης (B) στην αντίστοιχη οπή (C) στο επάνω άκρο της ράβδου ανάρτησης.

g Q F H G H Q © W D N Ô O P Ô þ © D \ D U © Y L G D V Ô Q Ô © $
% © V R N X O D E L O L U © $ \ D U © Y L G D V Ô Q Ô © $
& © P D Q þ R Q X © ' © Y H © D þ D ü Ô © o X E X ü X © %
G R ü U X © \ | Q O H Q G L U L Q

/ H S D V N D Q © V H N U X S © S H Q J L N D W © S U D õ S D V
W X U X Q © % © G D S D W © G L P D V X N N D Q © 6 L P S
E R O D © W X U X Q © & © V H O R Q J V R Q J © ' © G D S
N D E H O © \ D Q J © G D W D Q J © G D U L © N L S D V

5 H P R Y D © R © S D U D I X V R © G H © D M X V W H © S U p õ
L Q V H U L U © R © W X E R © G H © V X S R U W H © %
3 D V V H © D © H V I H U D © G R © W X E R © G H © V X S R U W H © &
V X S R U W H © % © S H O R V © ½ R V © G D © Y H Q W R L Q K D

11

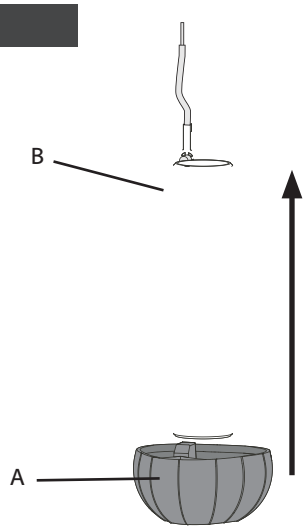

12

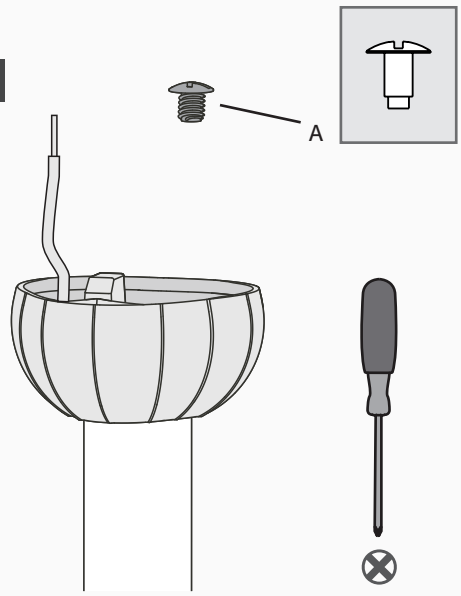

English

6OLGH©WKH©GRZQURG©EDOO© $ ©XS©WKH©GRZQURG©SLQ© % ©ZLWK©WKH©EDOO© $ ©XVH©WKH©VFUHZ© $ ©WR©VHFXUH©WKH©GRZQURG©EDOO© $

Español

'HVOLFH©OD©ERO© $ ©GHO©WXER©YHUWLFDO ©$OLQH©HO©SHUQR©&©&©&

13

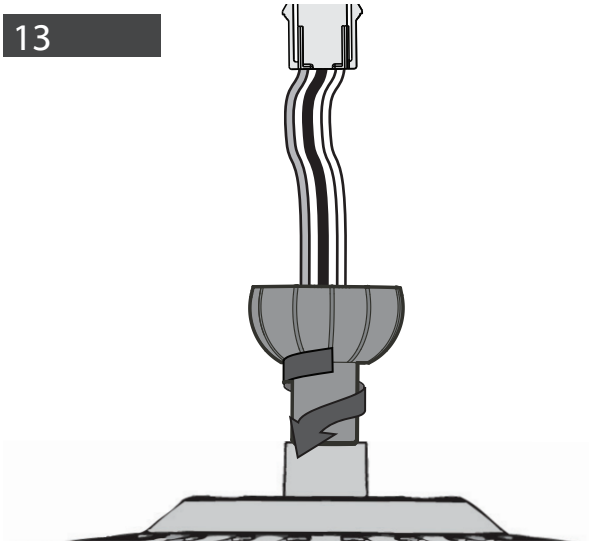

14

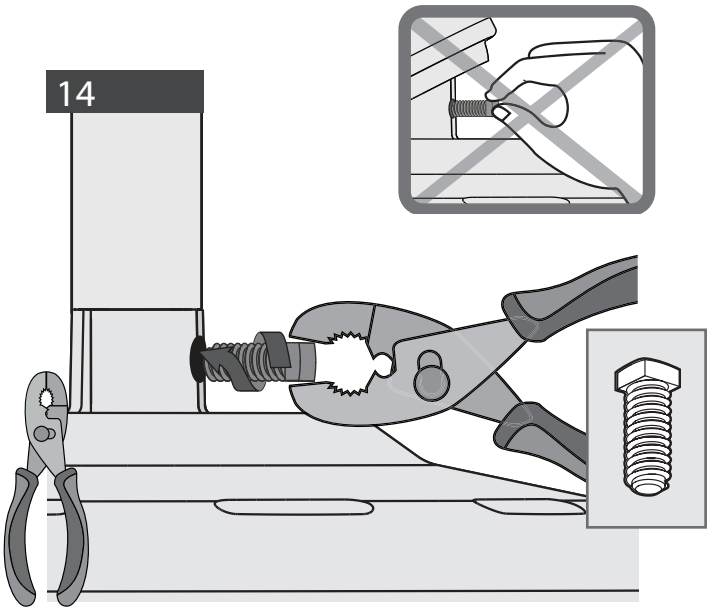

+DQG©WLJKWHQ©WKH©GRZQURG© DW©OHDVW© õ ©LXOO©WXUQV ©XOWLO©L W©
stops.

7LJKWHQ©WKH©VH **DO NOT HAND TIGHTEN.** SOLHUV

If the setscrew is not tightened securely, the fan may fall.

$SULHWH©JLUDQGR©OD©YDULOOD© SRU©SRU©PHQRV© õ ©QXHOWDV©EHSOHWDV©
KDVWD©TXH©VH©GHWHQJD

$SULHWH©HO©WRUQLOORU©GH©¿MDFLyQ©QR©
MANO.

6L«HO«WRUQLOOR«GH«¿MDFLyQ«QR«
¿UPHPHQWH «HO«YHQWLODGRU«SRGU

=LHKHQ©6LH©GHQ©+IQJHVWDE© PLQGHVW©HLQH©ÃQG©ÃXHU©ÃXQJHQ©P
ELV©]XP©$QVFKODJ©HLQ

=LHKHQ©6LH©GHQ©)HVWVWHOOVFKUDXEH©QL **NICHT MIT DER HAND ANZIEHEN.**

:HQQ«GLH«)HVWVWHOOVFKUDXEH«QL
DQJH]RJHQ«LVW «NDQQ«GDV«*HEOIV

6HUUHU©OD©WLJH©GH©VXVSHQVLRQ©j©OD©PDQR©
FRPSOHWV ©MXVTX´j©FH©TX´HOOH©V´DUUÊWH

6HUUHU©OD©DX©PR©QV©EH©QH©SHXW©SDV©DOG
LA MAIN.

6L«OD«YLV«GH«EORFDJH«Q¶HVW«SDV
OH«YHQWLODWHXU«ULVTXH«GH«WRP

6HUUDUH©D©PDQR©O´DVWD© FRPSLHQGR©DO©PHQRV©
½QR©DOOR©VWRS©FRPSOHWR

6HUUDUH©OD©PDQR©O¶DVWD©GH©¿MDFLR©W
MANO.

6H«OH«YLWL«GL«¿VVDJJLR«QRQ«VRQ
¿VVDWH «LO«YHQWLODWRUH«SRWUH

Σφίξτε με το χέρι τη ράβδο ανάρτησης (τουλάχιστον 4 – 5 πλήρεις περιστροφές, έως ότου σταματήσει.

Σφίξτε τον ακέφαλο κοχλία στερέωσης με πένσα. **ΜΗ ΣΦΙΓΓΕΤΕ ΜΕ ΤΟ ΧΕΡΙ.**

Εάν ο ακέφαλος κοχλίας δεν σφιχτεί ασφαλώς, ο ανεμιστήρας μπορεί να πέσει.

$VNÔ©ERUXVXQX©HOLQL]OH© HQ©D]© õ ©WDP©QO•OH©DOD©VÔNÔQ
VÔNÔQ

7HVSLW«YLGDVÖ«J•YHQOL«ELU« HNL
G• HELOLU

.HQFDQJNDQ©EDWDQJ©WXUXQ©GHQJDQ©WHQJDQJ©YHGXNXUXS©SDQJDQ©GHQJD
SXWDUDQ©SHQXK ©VDPSDL©EHUKHQWL

JANGAN
0(1*(1&$1*.$1«'(1*$1«7$1*$1 «

Jika sekrup pengikat tidak dikencangkan
GHQJDQ«NXDW «NLSDV«ELVD«MDWXK

$SHUWH©R©WXER©GH©VXSRUWH©j©PmR©Gu©©SHQR©PHQRV©©©D©©
voltas completas) até parar.

Use um alicate para apertar o parafuso de ajuste. **NÃO APERTE MANUALMENTE.**

6H«R«SDUDIXVR«GH«DMXVWH«QmR«¿
apertado, a ventoinha pode cair.

15

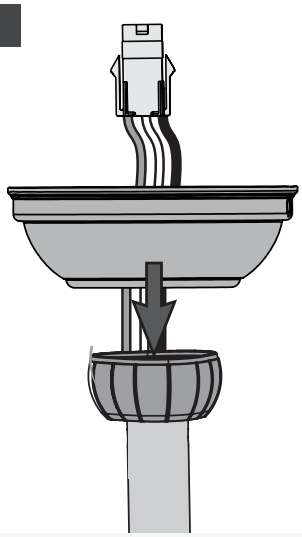

16

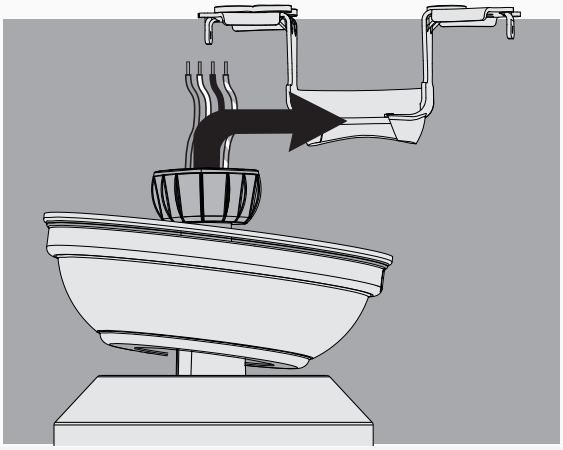

English

3 X W © W K H © Z L U H V © D Q G © G R Z Q U R G © W K U R X J K © W K H © F D O O © L Q W R © W K H
sit loosely on top of the fan.

' 2 « 1 2 7 « 3 & « 7 + («) $ 1 « 8 3 « % < « 7 + (« & $ 1 2 3 < « 2 5
3 O D F H © W K H © G R Z Q U R G © E D O O © L Q W R © W K H

Español

3 D V H © O R V © D O D P E U H V © \ © O D © Y D U L O O D © D © W D © G H © O D © D P E D © D © P H © T X H ©
campana se sitúe sin apretar encima del ventilador.

NO LEVANTE EL VENTILADOR AGARRANDO LA CAMPANA.
2 « / 2 6 « & $ % &
R O R T X H © O D © E R O D © G H © O D © Y D
soporte de techo.

Deutsch

6 F K L H E H Q © 6 L H © G L H © . D E H O © X Q G © G H Q © + I Q J H Y W D E © G X U F K
G L H © $ E G H F N X Q J © ' L H © $ E G H F N X Q J © P X V V © O R S F K W © D X ¾ L H J H Q
* H E O I V H R E H U V H L W H © D X ¾ L H J H Q

+ $ / 7 (1 « 6 (« ' $ 6 « + (% / b 6 (« 1 , & + 7 « $ 1 « ' (5 « $ % ' (&
2 (6 « (« 1 « $ % (7 D W L H U H Q © 6 L H © G L H © + I Q J H
G H Q © 6 F K O L W] © D Q © G H U © ' H F N H Q K D O W H U X

Francais

3 O D F H U © O H V © ½ O V © H W © O D © W L J H © G H © V X S S R U W © G H © O D © S D Y L O O R N © / D L V V
pavillon se placer lâchement sur le ventilateur.

NE PAS SOULEVER LE VENTILATEUR PAR LE PAVILLON OU LES FILS. 3 O D F H U © O D © E R X O H © G H © O D © W L J H
l'encoche dans le support de plafond.

Italiano

Far passare i cavi e l'asta attraverso la calotta. La calotta
G H Y H © H V V H U H © S R V L] L R Q D W D © D O O H Q W D
ventilatore.

NON SOLLEVARE IL VENTILATORE DALLA CALOTTA O DAI CAVI. Collocare la sfera dell'asta nella fessura della staffa a
V R I ½ W W R

Ελληνικά

Περάστε τα καλώδια και τη ράβδο ανάρτησης δια μέσου του θολωτού καλύμματος. Αφήστε το θολωτό κάλυμμα να εφαρμόσει χαλαρά στο πάνω μέρος του ανεμιστήρα.

ΜΗ ΣΗΚΩΝΕΤΕ ΤΟΝ ΑΝΕΜΙΣΤΗΡΑ ΑΠΟ ΤΟ ΘΟΛΩΤΟ ΚΑΛΥΜΜΑ Ή ΤΑ ΚΑΛΩΔΙΑ. Τοποθετήστε το σφαιρικό κάλυμμα της ράβδου ανάρτησης στην υποδοχή του στηρίγματος οροφής.

Türkçe

7 H O O H U L © Y H © D V N Ô © E R U X V X Q X © N D Q R S L G H O ©] H U L Q G H © J H Y þ H N o H © R W X U W X Q

) $ 1 «] $ 1 2 3 ' (1 « 9 (< $ « 7 (/ / (5 ' (1 « $ 7 Ô © , 1 «
E R U X V X © W R S X Q X © W D Y D Q © G L U V H ü L Q G H N

Indonesia

/ H Z D W N D Q © N D E H O © G D Q © E D W D Q J © W X U X Q © D H O D X L © N D O R S L © ' L H O D N D Q
kanopi terletak kendur di atas kipas.

- $ 1 * $ 1 « 0 (1 $ « $ 1 « 3 $ 6 « ' (1 * $ 1 « 0 (1 * $ 1 * . $ 7 «
. $ 1 2 3 , « $ 7 $ 8 « 0 (1 $ 5 , . « . $ D W L X « $ N « D Q © E R O D ©
E D W D Q J © W X U X Q © N H © G D O D P © V O R W © S D G D

Português

3 D V V H © R V © ½ R V © H © R © W X E R © G H © V X S R U W H © S H O D © P D Q S D © ' H O D P © E D O R
assentar na ventoinha.

NÃO PEGUE NA VENTOINHA PELA CANOPLA OU PELOS
) , 2 6 « « 3 R Q K D « D « H V I H U D « G R « W X E R « G H « V X
suporte de teto.

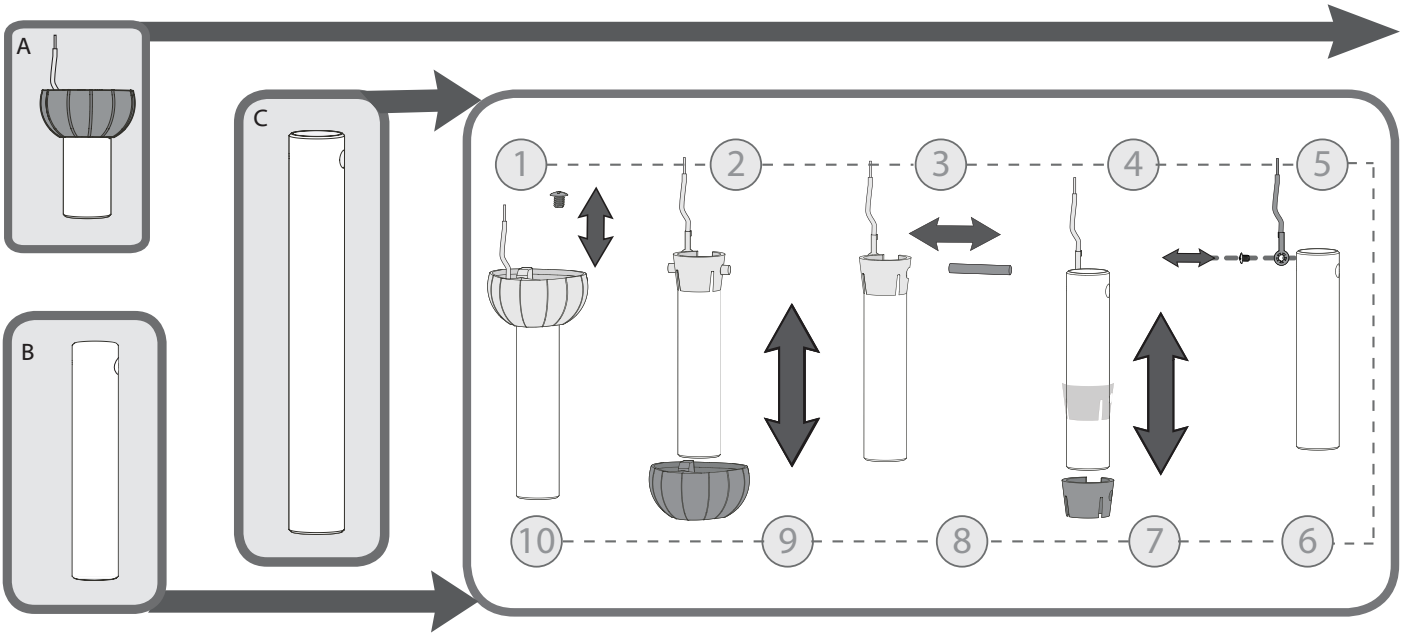

DOWNROD INSTRUCTIONS

Shorter Downrod (A) for fans installed close to ceiling (Included)
Standard Downrod (B) for ceilings 2,4-3 m (8-10’) high (Included)
Longer Downrod (C) for angled ceilings or ceilings 3 m (10’) or higher (Sold Separately)

If you need a different downrod length follow these steps:
6 W H S V © õ © W R © W D R O D © V H P E O H © Z L W K © **new pipe**

INSTRUCCIONES PARA EL TUBO

Tubo más corto (A) para ventiladores instalados cerca del techo (incluido)
Tubo estándar (B) para techo de altura 2,4 m (incluido)
Tubo más largo (C) para techo inclinados o de 3 m de altura o superior (se vende por separado)

Si necesita una varilla de diferente longitud, siga estos pasos:
3 D V R V © © D © © S D U D © Y R O Y H U © D © P R Q W D U O R © F

ANWEISUNGEN ZUM HÄNGESTAB

Kürzerer Hängestab (A) für Gebläse, die in der Nähe der Decke installiert wurden (enthalten)
Standardhängestab (B) für eine Decken Höhe von 2,4 m (8-10’) (enthalten)
Längerer Hängestab (C) für Decke mit Winkel oder Decken in einer Höhe von 3 m (10’) oder höher (separat verkauft)

: H Q Q « 6 L H « H L Q H Q « + I Q J H V W D E « P L W « D E Z H L F K H Q
E H I R O J H Q « 6 L H « G L H V H « 6 F K U L W W H
6 F K U L W W H © õ ©] X U © 1 H X P R Q W D J H © P L W © Q H X H

INSTRUCTIONS POUR LA TIGE DE SUSPENSION

Tige courte (A) pour les montages près du plafond (tige incluse)
Tige standard (B) pour les plafonds de 2 à 3 m (8 à 10 pi) de haut (tige incluse)
Tige longue (C) pour les plafonds obliques ou de plus de 3 m (10 pi) de haut (tige vendue séparément)

6 L « Y R X V « D Y H] « E H V R L Q « G ¶ X Q H « W L J H « G H « O R Q J
p W D S H V «
e W D S H V © © j © © S R X U © S R V H U © O D © Q R X Y H O O H ©

ISTRUZIONI PER L’ASTA DI SOSPENSIONE

Asta di sospensione più corta (A) per ventole installate molto vicino al soffitto (inclusa)
Asta di sospensione standard (B) per soffitti di altezza 2,4 m (8-10’) (inclusa)
Asta di sospensione (C) per soffitti angolari o soffitti di 3 m (10’) o più di altezza (venduta separatamente)

6 H « R F F R U U H « X Q D « G L Y H U V D « O X Q J K H]] D « S H U « O
questi passi:
3 D V V L © G D © © D © © S H U © L O © U L P R Q W D J J L R © F R Q
sospensione

ΟΔΗΓΙΕΣ ΡΑΒΔΟΥ ΑΝΑΡΤΗΣΗΣ

Βραχύτερη ράβδος ανάρτησης για ανεμιστήρες που εγκαθίστανται κοντά στην οροφή (συμπεριλαμβάνεται) (A)
Βασικός σωλήνας ράβδου ανάρτησης για οροφές ύψους 2,4 m (8-10’) (συμπεριλαμβάνεται) (B)
Μακρύτερη ράβδος ανάρτησης για κεκλιμένες οροφές ή οροφές ύψους 3 m (10’) ή μεγαλύτερου (πωλείται χωριστά) (C)

Εάν χρειάζεστε διαφορετικό μήκος ράβδου ανάρτησης, ακολουθήστε τα παρακάτω βήματα:
Βήματα 6-10 για την επανασυναρμολόγηση με νέο σωλήνα ράβδου ανάρτησης

ÇUBUK TALIMATLARI

Tavana yakın takılan (A) fanlar için daha kısa çubuk (dahildir)
2,4 m yüksekliğindeki (B) tavanlar için Standart Çubuk (dahildir)
Açılı tavanlar veya 3 m ve (C) üzeri yükseklikte tavanlar için daha uzun çubuk (ayrı satılır)

) D U N O Ö « E L U « o X E X N « X] X Q O X þ X Q D « L K W L \ D o « G X
D G Ö P O D U Ö « L] O H \ L Q
< H Q L © E L U © o X E X N © E R U X V X Q X © \ H Q L G H Q © W D N P

PETUNJUK BATANG TURUN

Batang turun (A) lebih pendek untuk kipas yang dipasang dekat dengan langit-langit (disertakan)
Batang Turun Standar (B) untuk langit-langit dengan ketinggian 2,4 m (8-10’) (disertakan)
Batang turun (C) lebih panjang untuk langit-langit miring atau langit-langit dengan ketinggian 3 m (10’) atau lebih tinggi (dijual terpisah)

- L N D « $ Q G D « P H P E X W X K N D Q « E D W D Q J « W X U X Q « G H
E H U E H G D « L N X W L « O D Q J N D K ÷ O D Q J N D K « L Q L
/ D Q J N D K © õ © X Q W X N © P H U D N L W © N H P E D O L © G H

INSTRUÇÕES DO TUBO DE SUPORTE

Tubo de suporte mais curto (A) para ventoinhas instaladas junto ao teto (incluido)
Tubo de suporte standard (B) para tetos com 2,4 m (8-10’) de altura (incluido)
Tubo de suporte mais longo (C) para tetos inclinados ou tetos com uma altura igual ou superior a 3 m (10’) (Vendido separadamente)

6 H « S U H F L V D « G H « X P « W X E R « G H « V X S R U W H « F R P «
siga estes passos:
3 D V V R V © © D © © S D U D © P R Q W D U © F R P © R © Q R Y R ©

WARNING!

7R©DYRLG©SRVVLEOH©HOHFWULF©VKRFN ©EHIRUH©ZLULQJ©WKH©IDQ ©GLVFRQQHFW©SRZHU
ZDOO©VZLWFK©ORFDWLRQ ©,I©\RX©FDQQRW©ORFN©WKH©FLUFXLW©EUHDNHUV©LQ©WKH©RII
SDQHO ©$OO©ZLULQJ©PXVW©EH©LQ©DFFRUGDQFH©ZLWK©QDWLRQDO©DQG©ORFDO©HOHFWU

¡ADVERTENCIA!

3DUD©HYLWDU©SRVLEOHV©FKRTXHV©HOpFWULFRV ©DQWHV©GH©FDEOHDU©HO©YHQWLODGRU
DOLPHQWDQ©D©OD©FDMD©GH©VDOLGD©\©DO©LQWHUUXSWRU©GH©SDUHG©DVRFLDGR ©6L©Q
ILUPHPHQWH©XQD©IRUPD©GHVWDFDGD©GH©DGYHUWHQFLD ©FRPR©XQD©HWLTXHWD©GH©VH
FRQ©ORV©FyGLJRV©HOpFWULFRV©QDFLRQDOHV©\©ORFDOHV ©6L©QR©HVWi©IDPLOLDUL]DGR©

WARNUNG!

8P©HLQHQ©P|JOLFKHQ©HOHNWULVFKHQ©6FKODJ©]X©YHUPHLGHQ ©VFKOLH‰HQ©6LH©YRU©GH
6WURPNUHLVXQWHUEUHFKHU©VRZRKO©]XU©6WHFNGRVH©DOV©DXFK©]X©LKUHP©GD]XJHK|ULJ
QLFKW©LQ©GHU©2IIõ3RVWLWLRQ©YHUULHJHOQ©N|QQHQ ©EHIHVWLJHQ©6LH©HLQH©DXIIlOOLJH
:DUWXQJVNRQVROH ©'LH©JHVDPWH©9HUNDEHOXQJ©PXVV©PLW©GHQ©QDWLRQDOHQ©XQG©|UV
6LH©PLW©9HUNDEHOXQJVDUEHLWHQ©QLFKW©YHUWUDXW©VLQG ©VROOWHQ©6LH©HLQHQ©TXI

MISE EN GARDE!

3RXU©pYLWHU©XQ©FKRF©pOHFWULTXH©SRVVLEOH ©DYDQW©G´LQVWDOOHU©YRWUH©YHQWLO
GLVMRQFWHXUV©GH©OD©SULVH©HW©VRQ©LQWHUUXSWHXU©PXUDO©FRUUHVSRQGDQW ©6L©Y
XQ©GLVSRVLWLI©GH©PLVH©HQ©JDUGH©YLVLEOH ©FRPPH©XQH©pWLTXHWWH ©DX©SDQQHDX©
pOHFWULTXHV©QDWLRQDX[©HW©ORFDX[©6L©YRXV©Q´rWHV©SDV©IDPLOLHU©DYHF©OH©FkEO

AVVERTENZA!

3HU©HYLWDUH©SRVVLELOL©VFRVVH©HOHWWULFKH ©SULPD©GL©HIIHWWXDUH©L©FROOHJDPH
VFDWRO©GL©GLVWULEX]LRQH©GDO©TXDGUR©GL©FRQWUROOR©FHQWUDOH ©4XDORUD©QRQ
HYLGHQWH ©FRPH©SHU©HVHPSLR©XQ©FDUWHOOR ©DO©TXDGUR©FHQWUDOH ©/´LPSLDQWR©H
GLPHVWLFKH]]D©FRQ©L©FROOHJDPHQWL©HOHWWULFL ©OD©LQYLWLDPR©D©VHUYLUVL©GL©X

ΠΡΟΕΙΔΟΠΟΙΗΣΗ!

Προκειμένου να αποφύγετε πιθανή ηλεκτροπληξία, διακόψτε πριν τη σύνδεση του ανεμιστήρα την ηλεκτρική τροφοδοσία θέτοντας τους διακόπτες τόσο στον διανεμητή όσο και στον αντίστοιχο επιτοίχιο διακόπτη στη θέση απενεργοποίησης. Εάν δεν μπορείτε να ασφαλίσετε τους διακόπτες στη θέση απενεργοποίησης, στερεώστε καλά μια εμφανή προειδοποίηση, π.χ. μια ετικέτα, στη θυρίδα πρόσβασης. Η καλωδίωση θα πρέπει να είναι εξ ολοκλήρου σε συμφωνία με τους εθνικούς και τοπικούς κώδικες. Εάν δεν διαθέτετε εξοικείωση με την καλωδίωση, θα πρέπει να απευθυνθείτε σε ειδικευμένο ηλεκτρολόγο.

UYARI!

2ODVÔ©ELU©HOHNWULN©oDUSPDVÔQÔ©|QOHPHN©LoLQ ©IDQÔ©NDEORODPDGDQ©|QFH ©
JLGHQ©J•o©EDüODQWÔODUÔQÔ©NDSDWDUDN©NHVLQ ©(üHU©VLJRUWD\Ô©NDSDOÔ©NRQX
ELU©J|]H©oDUSDQ©ELU©X\DUÔ©FLKD]Ô©WDNÔQ ©7•P©NDEORODPD ©PLOOL©YH©\HUHO©
GHüLOVHQL] ©EXQX©NDOLIL\H©ELU©HOHNWULNoL\H©\DSWÔUPDOÔVÔQÔ]

PERINGATAN!

8QWXN©PHQJKLQGDUL©NHPXQJNLQDQ©VHQJDWDQ©OLVWULN ©VHEHOXP©PHQ\DPEXQJNDQ©N
SDGD©ERNV©RXWOHW©GDQ©MXJD©ORNDVL©VDNHODU©GLQGLQJ©\DQJ©WHUNDLW ©-LND©$QG
SHUDQJNDW©SHULQJDWDQ©\DQJ©WHUOLKDW©PHQRQMRO ©VHSHUWL©WDJ© ODEHO ©SDGD©
QDVLRQDO©GDQ©ORNDO ©-LND©$QGD©WLGDN©WHUODOX©PHQJHUWL©SHQJDZDWDQ ©$QGD©

AVISO!

3DUD©HYLWDU©FKRTXHV©HOpWULFRV ©DQWHV©GH©FRORFDU©RV©ILRV©QD©YHQWRLQKD ©FR
LQWHUUXSWRUHV©GH©SDUHGH ©6H©QmR©FRQVHJXLU©PDQWHU©RV©GLVMXQWRUHV©QD©SRV
SODFD ©QR©TXDGUR©HOpWULFR ©7RGD©D©LQVWDODmR©GHYH©FXPSULU©R©UHJXODPHQWR
HOpWULFRV ©SURFXUH©D©DMXGD©GH©XP©HOHWULFLVWD ©FHUWLILFDGR

17

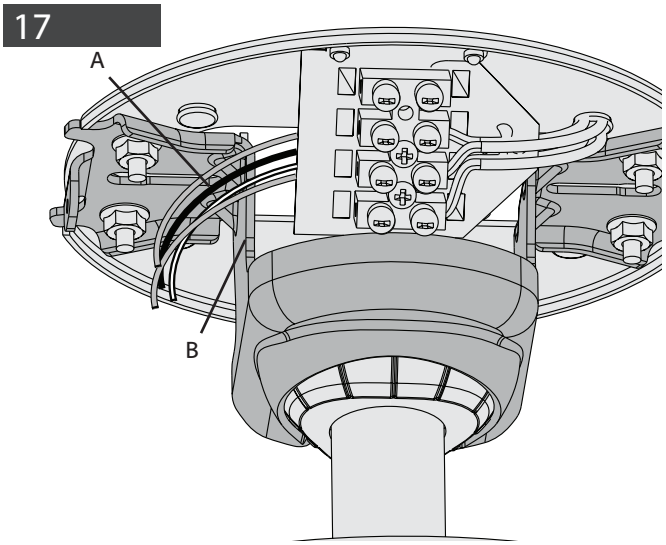

18

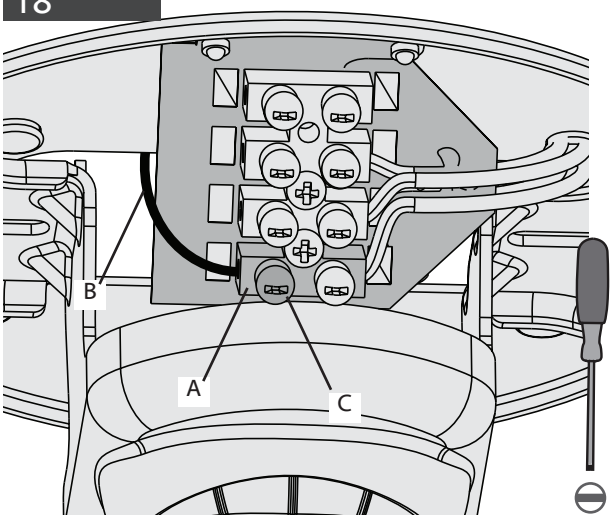

WIRING

3XOO©WKH©VXSSO\©PDLQV© $ ©WKURXJK©WKH©VXSSO\©SRUW©&©&©&

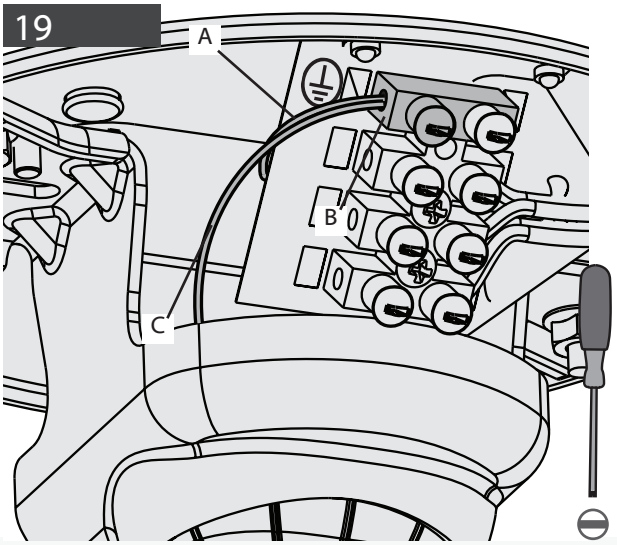

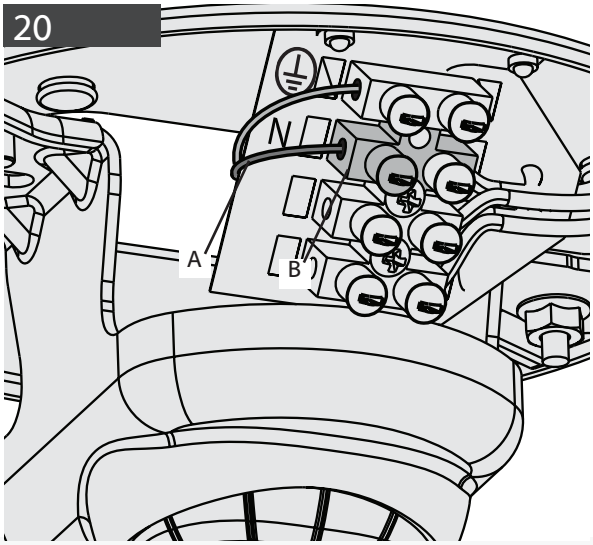

English

WIRING

(DUWK©ZLUH© $ © JUHHQ \HOORZ ©WR©WHUPLQDO©&©©WR©WHUPLQDO© %©PDUNHG©©©©©©©©©©©

Español

CABLEADO

$OODPEUH©GH©WLHUUD© $ © YHUGH DPDULOOR©&©©WR©WHUPLQDO© %©PDUFDGR©&©©&©©&©

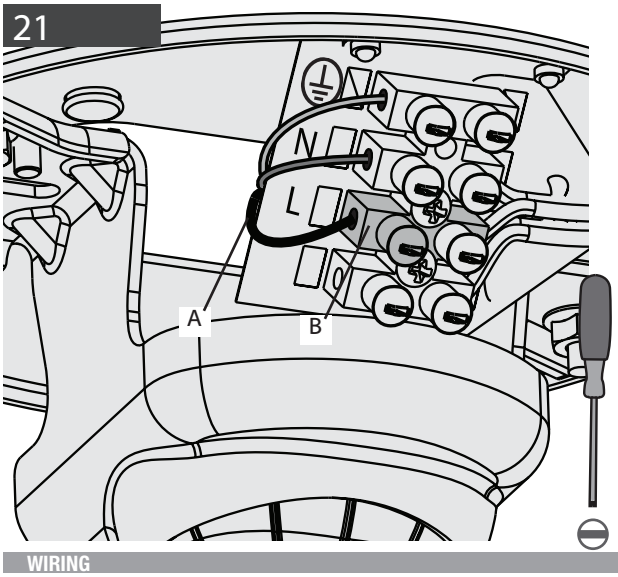

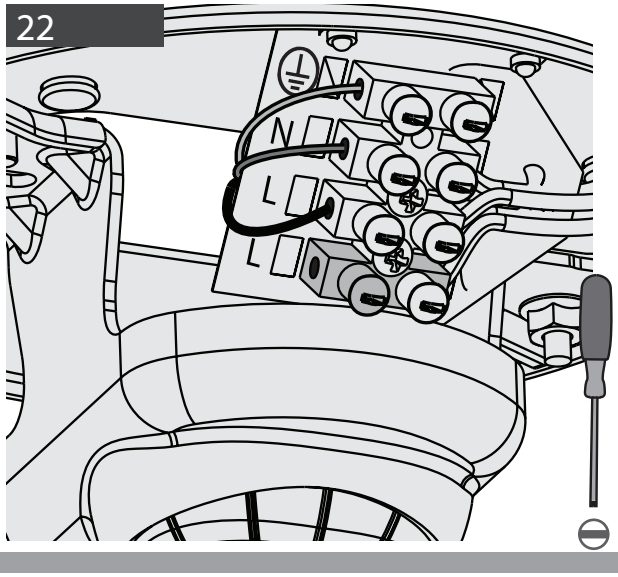

WIRING

/LQH©ZLUH© $ © EURZQ ©WR©WHUPLQDO©$©&©&©&

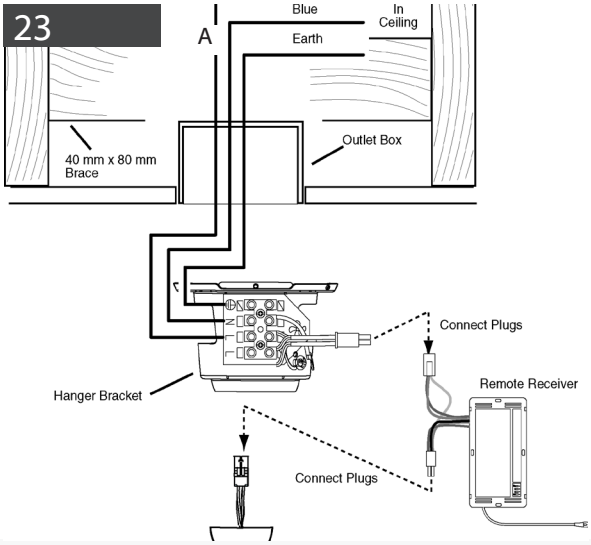

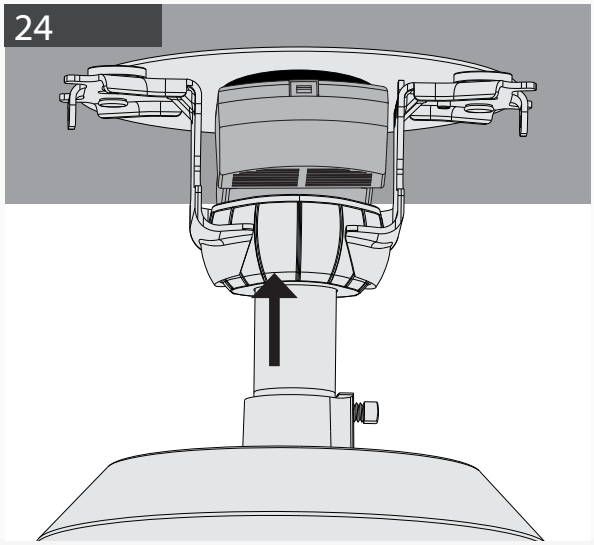

English

WIRING

0DNH©ZLUH©FRQQHFWLRQV©XVLQJ©WKH© [illegible]
UHFHLYHU ©IDQ ©DQG©KDQJHU©EUDFNHW©DVVHPEOH©&RQQHFW©
IURP©WKH©UHFHLYHU©WR©WKH©PDOH©SOXJ©&RQQHFW©WKH©KDQJHU©EUDFNHW ©&RQQHFW©
the male plug from the receiver to the female plug from the fan.

Español

CABLEADO

5HDOLFH©ODV©FRQH[LRQHV©GH©ORV©FDEOHV©&RQHFWH©&RQHFWH©&RQHFWH

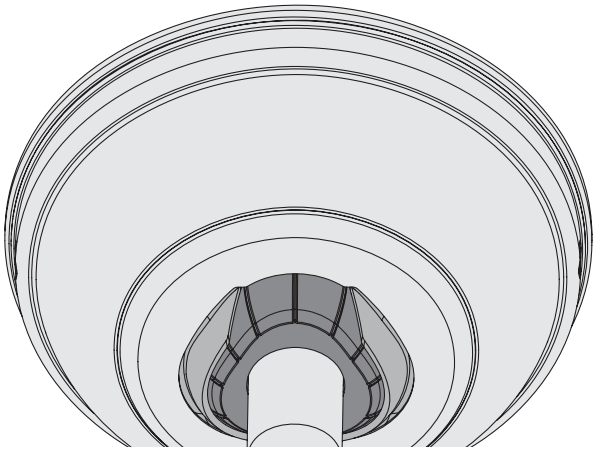

WARNING!
%H©VXUH©QR©EDUH©ZLUH©RU©ZLUH©VWUDQG©DUH©QRW©ZLWKLQ©WKH©3RZHU©&RQQHFWLRQ©&RQGXLW©RU©&RQGXLW©&RQQHFWLRQ©&RQGXLW©&RQQHFWLRQ©&RQGXLW©&RQQHFWLRQ

26

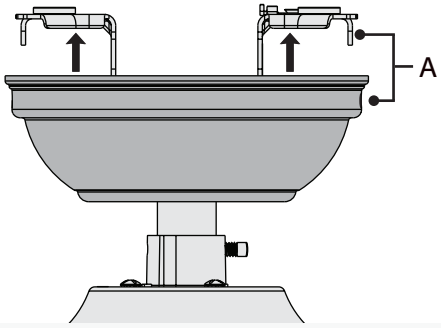

27

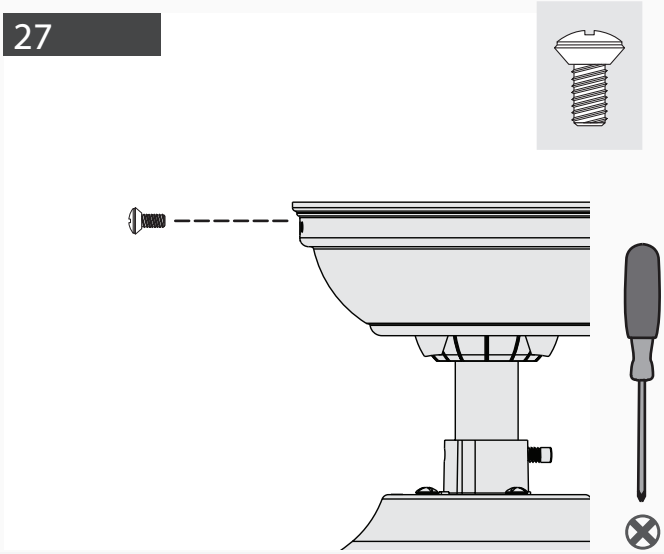

English

/ L I W © W K H © F D Q R S \ © L Q W R © S O D F H © V R © W K D W © W K H © V F U H Z © K R O H V © $ © D U H © aligned.

, Q V H U W © W K H © W Z R © F D Q ● $ © D U H © E H O R Z © G R © D

Español

Levante la campana para ponerla en posición de manera T X H © O R V © D J X M H U R V © S D U D © W R U Q L O O R V © D $ © E R W D Q ● $ © D U H © E H O R Z © G R © D

, Q V H U W H © O R V © G R V © W R U Q L O O R V © G H © O D © O H V ©

Deutsch

+ H E H Q © 6 L H © G L H © $ E G H F N X Q J © L Q © G L H © N R U U H N W H © 3 R V L W L R Q © Y R U © G H U © 6 F K U D X E H Q O | F K H U © $ © D X V J H U L F K W © E H W Q W © L Q © G H U © 6 F K U D X E H Q O | F K H U © $ © D X V J H U L F K W © E H W Q W © L Q © G H U © H L Q

Francais

6 R X O H Y H U © O H © S D Y L O R Q © H W © O H © P H W W H U © O H © F D G H © H [© Y L V © G H © Y L V © $ © V R L H Q W © O H V © W U R X V © G H © Y L V © $ © V R L H Q W © O H V © W U R X V © G H © Y L V © $ © V R L H Q W © O H V © W U R X

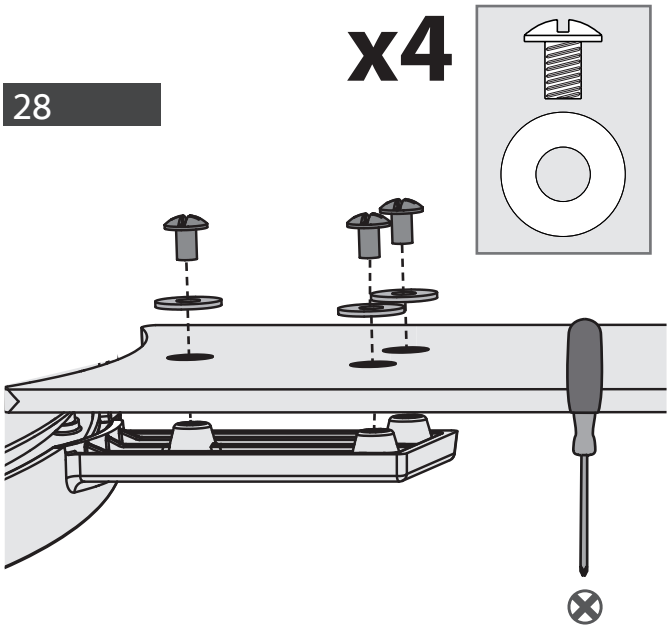

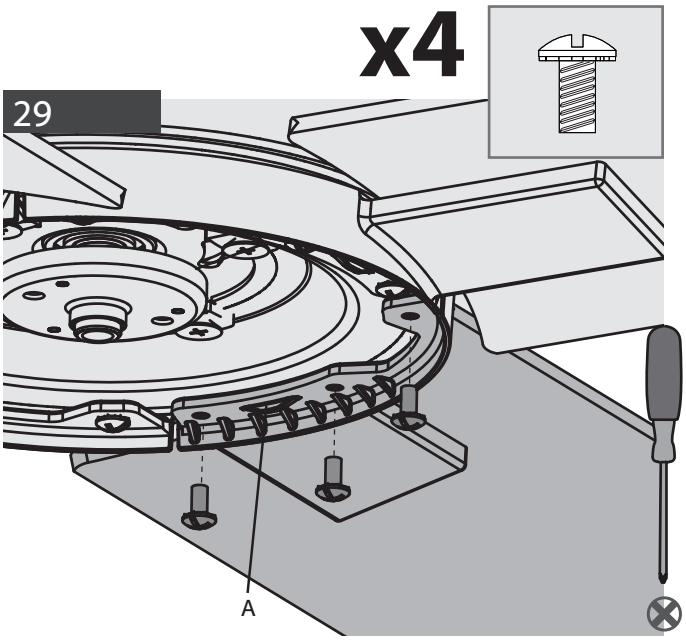

BLADES

3XW©WKH©EODGH©Z■©KDV©EHHQ©LQVWDOOHG©RQ©WKH©EODGH©VFUHZV©LQFOXGHG©LQ©WKH©EODGH©VFUHZV©WR©VHFXUH©HDFK©EODGH©LQ©SODFH©&DXWLRQ©&KHFN©WKH©EODGH©VFUHZV©DUH©WLJKW©&DXWLRQ©&KHFN©WKH©EODGH©DQG©PRXQWLQJ©EH©PRXQWH©IDFLQJ©GRZQZDUG©,QVWDOOLQJ©LW©LQFRUU

CUCHILLAS

&RORTXH©OD©DUDQGHOD©GH©SDOHWD©&RORTXH©OD©DUDQGHOD©GH©SDOHWD©&RORTXH©OD©DUDQGHOD©GH©SDOHWD©

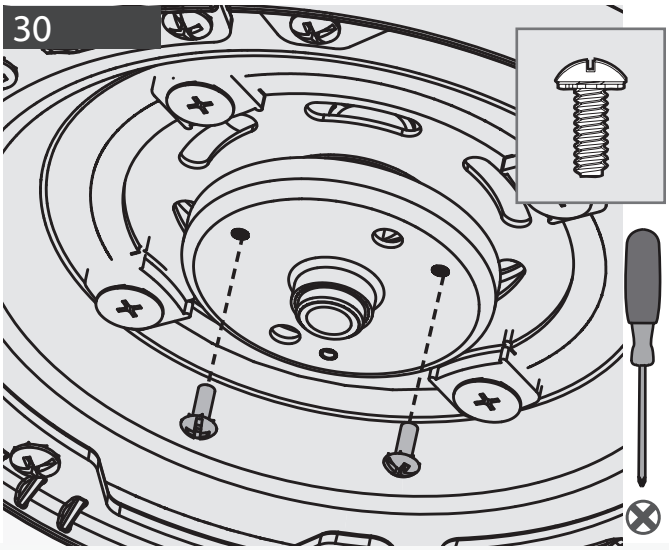

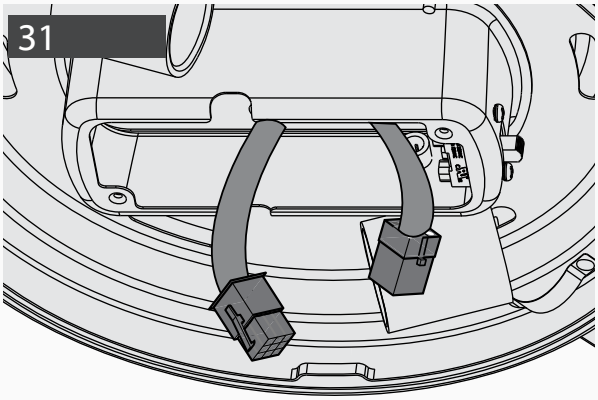

English
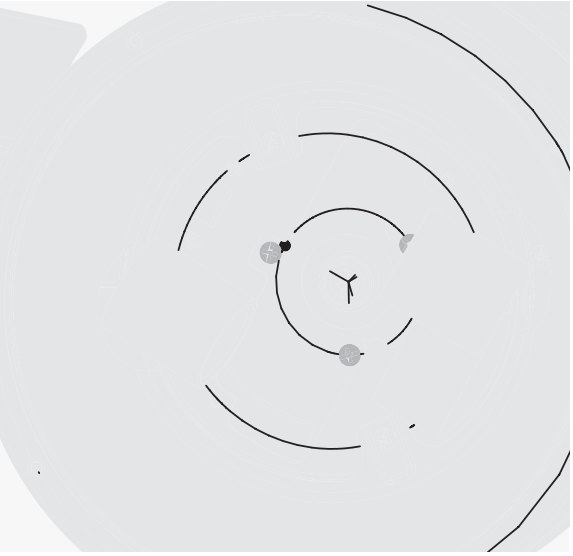
3DUWLDOO\©LQVWDOO©WZR©OLJKW©NLWV©LQ©WKH©OLJKW©NLW©EDJ©©WKH©OLJKW©NLW©EDJ©©WKH©OLJKW©NLW©EDJ©